ROBIEL®

INJETORES COMMON RAIL

Bosch CRI | CRI 1.0 | CRI 2.0 | CRI 2.2
Bosch CRI 2.5
Bosch CRIN 1
Bosch CRIN 2 | CRIN 3
Bosch CRIN 4.2
Caterpillar C4 | C6
Cummins ISX 15 | XPI - Scania
Cummins ISL - Scania
Daf MX13
Delphi HR
Delphi JCB
Denso G2
Denso G2 | G3
Siemens VDO | Continental

UTILIZE A CÂMERA DO SEU CELULAR PARA ESCANEAR O **QR CODE** E OBTER MAIS **INFORMAÇÕES TÉCNICAS** DOS PRODUTOS EM NOSSO APLICATIVO ***ROBIEL***

BAIXE NOSSO NOVO APP App Store Google Play

INJETORES CRI|CRI1.0|CRI2.0|CRI2.2

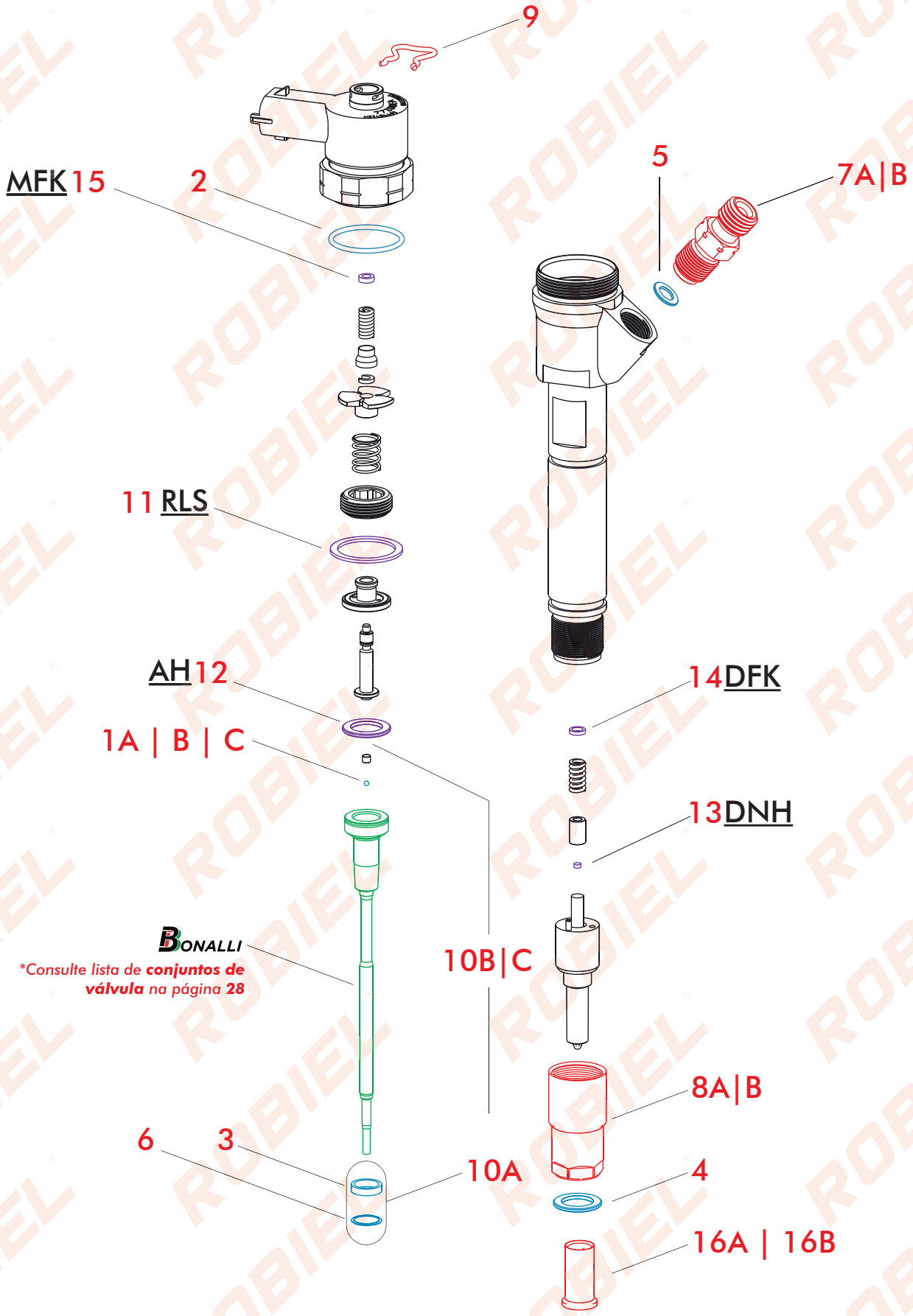

410.00.26 REPARO INJETOR COMMON RAIL CRI 1.0 ESFERA Ø1,3mm SPRINTER - COMPLETO

CÓD. REFERÊNCIA

Nº	CÓD. ROBIEL	REFERÊNCIA	DESCRIÇÃO	EMB.
1A	190.50.11	F 00V C05 001	Esfera	01pç.
2	421.02.115	F 00V C38 002	Anel	01pç.
3	424.08.10	F 00V C99 002	Anel de Teflon	01pç.
4	600.02.02	1 987 972 076 A611 01 70 060	Arruela	01pç.
5	805.09.05	F 00V C17 003	Arruela de Vedação 5,0 x 10,0	01pç.
6	808.10.010	F 00V C99 002	Anel de Aço	01pç.

* Reparo também aplicado nos injetores 0 445 110 248 e 0 445 110 273 porém é necessário substituir a esfera 190.50.11 pela esfera 190.50.14.

PEÇAS AVULSAS

Nº	CÓD. ROBIEL	REFERÊNCIA	DESCRIÇÃO	EMB.
1A	190.50.11	F 00V C05 001	Esfera do Injetor Common Rail Ø 1,34mm	12pç.
1B	190.50.14	F 00V C05 009|006	Esfera dos Injetores 0 445 120 248 | 273 - Ø 1,50mm	12pç.
1C	190.52.02	-	Esfera Cerâmica Ø 1,50mm	12pç.
4	600.02.02	1 987 972 076 A611 01 70 060	Arruela do Bico Injetor Common Rail	24pç.
5	805.09.05	F 00V C17 003	Calço da Conexão Common Rail	12pç.
7A	165.02.06	F 00V C16 017	Conexão da Pressão do Injetor M12X 1,50mm M12 X 1,00mm	01pç.
7B	165.02.061	-	Conexão c/ Microfiltro Injetores Bosch | Siemens	01pç.
8A	315.06.25	F 00V C14 012	Porca do Bico Sprinter 311 CDI M17 X 0,75mm	04pç.
8B	315.06.58	F 00V C14 015	Porca do Bico Ducato M17 X 0,75mm	01pç.
9	335.05.06	F 00V C22 003	Trava do Retorno Sprinter 313 CDI	12pç.
10A	424.08.10C	F 00V C99 002	Reparo do Bastão	04jg.
10B	424.08.10D	F 00V C22 003 + Esfera	Reparo do Bastão com Esfera Ø1,34mm	01jg.
10C	424.08.10E	F 00V C99 002 + Esfera	Reparo do Bastão com Esfera Ø1,50mm	01jg.
16A	220.03.08	F 00R J02 537 | F 00R J03 561 6.000.900.262	Capa Protetora do Bico Injetor Ø 7,00mm	01ct.
16B	220.03.09	F 00H 410 849 | F 002 C88 080 6.000.900.076	Capa Protetora do Bico Injetor Ø 9,00mm	01ct.
R1	001.08.000	6013.001.121.000	Retorno dos Bicos Volare Motor Sprint 2.7	01pç.
R2	001.08.432	A 611 070 8432	Retorno dos Bicos Sprinter 313 CDI	01pç.
R3	421.00.412	-	Anel da Conexão do Retorno dos Bicos	24pç.
R4	165.06.10	-	Conexão "T" do Retorno dos Bicos	04pç.
R5	165.06.11	-	Conexão "L" do Retorno dos Bicos	04pc.
R6	002.70.0533	-	Cano da Bomba ao Rail Sprinter CDI	01pç.
R7	002.70.0233	611 070 0233	Cano dos Bicos Sprinter CDI	01pç.

1A Ø 1,34 mm

1B Ø 1,50 mm

1C Ø 1,50 mm

4 Ø EXT: 14,85mm ESP: 1,65mm

5 Ø INT: 5,50mm Ø EXT: 9,40mm ESP: 0,50mm

7A C/ Bastão

7B C/ Microfiltro

8A

8B

9

10A

10B

10C

16A

16B

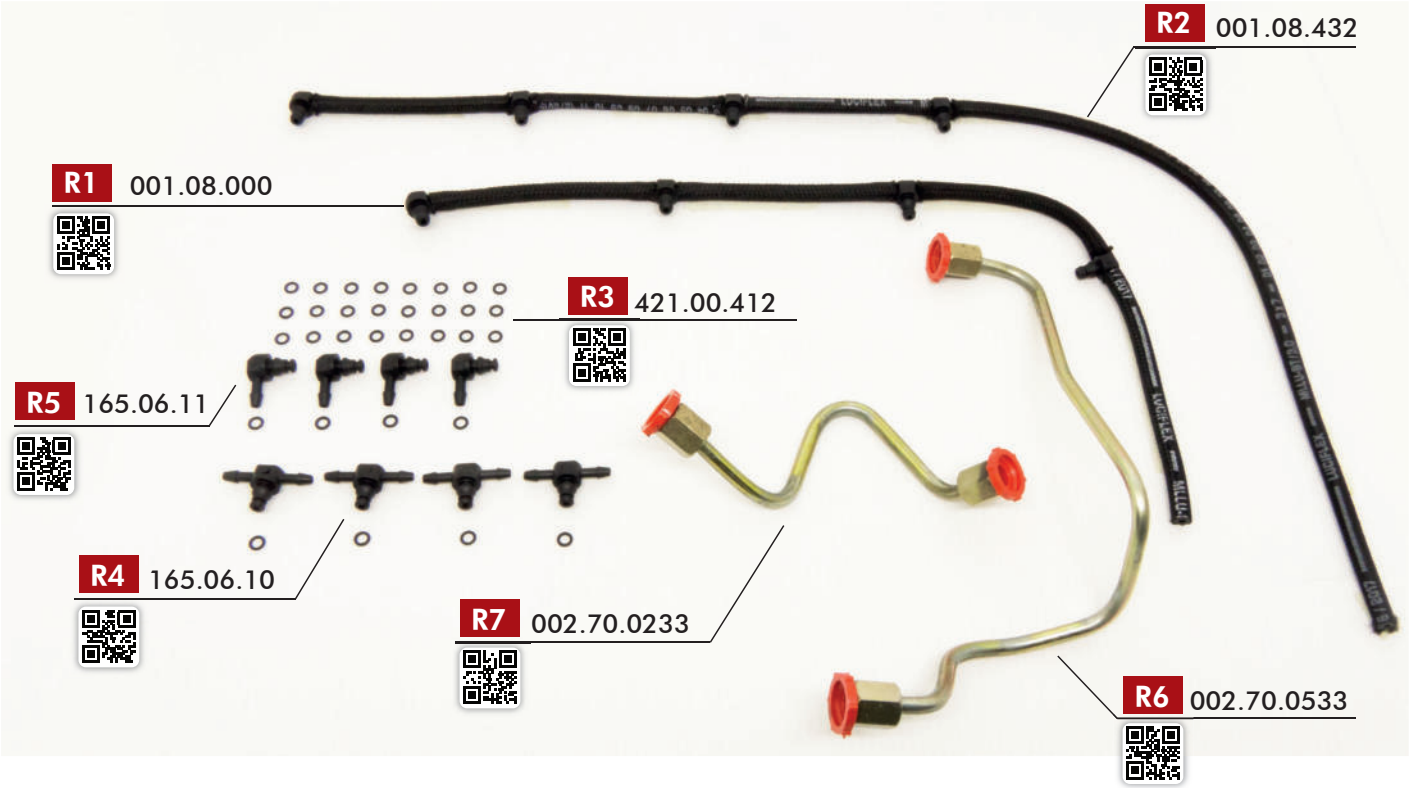

11 CALÇO DE AJUSTE DA DISTÂNCIA ENTRE BOBINA E INDUZIDO (RLS)

Ø Interno: 19,00 Ø Externo: 23,80

CÓD. ROBIEL	REFERÊNCIA	ESPESSURA(mm)
819.25.094	F 00V C60 215	0,94
819.25.095	F 00V C60 221	0,95
819.25.096	F 00V C60 225	0,96
819.25.097	-	0,97
819.25.098	F 00V C60 235	0,98
819.25.099	-	0,99
819.25.100	F 00V C60 245	1,00
819.25.101	-	1,01
819.25.102	F 00V C60 255	1,02
819.25.103	-	1,03
819.25.104	F 00V C60 265	1,04
819.25.105	F 00V C60 270	1,05
819.25.106	F 00V C60 275	1,06
819.25.107	F 00V C60 280	1,07
819.25.108	F 00V C60 285	1,08
819.25.110	F 00V C60 295	1,10

EMBALAGEM COM 04 PEÇAS

12 CALÇO DE AJUSTE DA FOLGA DO CURSO DA MICRO ESFERA (AH)

Ø Interno: 10,40 Ø Externo: 15,80

CÓD. ROBIEL	REFERÊNCIA	ESPESSURA(mm)
810.16.117	-	1,17
810.16.120	F 00V C10 406	1,20
810.16.121	F 00V C10 410	1,21
810.16.122	F 00V C10 416	1,22
810.16.123	F 00V C10 420	1,23
810.16.124	F 00V C10 426	1,24
810.16.125	F 00V C10 430	1,25
810.16.126	F 00V C10 436	1,26
810.16.127	F 00V C10 440	1,27

EMBALAGEM COM 04 PEÇAS

13 CALÇO DO AJUSTE DO CURSO DA AGULHA DO BICO (DNH)

Ø Externo: 2,30

CÓD. ROBIEL	REFERÊNCIA	ESPESSURA(mm)
800.02.100	F 00V C12 500	1,00
800.02.101	F 00V C12 502	1,01
800.02.102	F 00V C12 504	1,02
800.02.103	F 00V C12 506	1,03
800.02.104	F 00V C12 508	1,04
800.02.105	F 00V C12 510	1,05
800.02.106	F 00V C12 512	1,06
800.02.107	F 00V C12 514	1,07
800.02.108	F 00V C12 516	1,08
800.02.109	F 00V C12 518	1,09
800.02.110	F 00V C12 520	1,10
800.02.111	F 00V C12 522	1,11
800.02.112	F 00V C12 524	1,12
800.02.113	F 00V C12 526	1,13
800.02.114	F 00V C12 528	1,14
800.02.115	F 00V C12 530	1,15
800.02.116	F 00V C12 532	1,16
800.02.117	F 00V C12 534	1,17
800.02.118	F 00V C12 536	1,18
800.02.119	F 00V C12 538	1,19
800.02.120	F 00V C12 540	1,20
800.02.121	F 00V C12 542	1,21
800.02.122	F 00V C12 544	1,22
800.02.123	F 00V C12 546	1,23
800.02.124	F 00V C12 548	1,24
800.02.125	F 00V C12 550	1,25

EMBALAGEM COM 06 PEÇAS

14 CALÇO DA FORÇA DA MOLA DA BOBINA INJETOR (DFK)

Ø Interno: 3,50 Ø Externo: 5,30

CÓD. ROBIEL	REFERÊNCIA	ESPESSURA(mm)
803.05.09	-	0,90
803.05.095	-	0,95
803.05.10	F 00V C10 460	1,00
803.05.105	F 00V C10 464	1,05
803.05.11	F 00V C10 470	1,10
803.05.115	F 00V C10 474	1,15
803.05.12	F 00V C10 480	1,20
803.05.125	F 00V C10 484	1,25
803.05.13	F 00V C10 490	1,30
803.05.135	F 00V C10 494	1,35
803.05.14	F 00V C10 500	1,40
803.05.145	F 00V C10 504	1,45
803.05.15	F 00V C10 510	1,50

EMBALAGEM COM 06 PEÇAS

15 CALÇO DA FORÇA DA MOLA DA BOBINA INJETORES CRI 1.0 (MFK)

Ø Interno: 3,50 Ø Externo: 5,30

CÓD. ROBIEL	REFERÊNCIA	ESPESSURA(mm)
803.05.155	F 00V C10 514	1,55
803.05.16	F 00V C10 520	1,60
803.05.165	F 00V C10 524	1,65
803.05.17	F 00V C10 530	1,70
803.05.175	F 00V C10 534	1,75
803.05.18	F 00V C10 540	1,80
803.05.19	F 00V C10 550	1,90
803.05.20	F 00V C10 560	2,00

EMBALAGEM COM 06 PEÇAS

15 CALÇO DA MOLA DA BOBINA DOS INJETORES CRI 2.0 | 2.2 (MFK)

Ø Interno: 2,80 Ø Externo: 5,00

CÓD. ROBIEL	REFERÊNCIA	ESPESSURA(mm)
803.06.140	F 00V C60 590	1,40
803.06.144	F 00V C60 594	1,44
803.06.148	F 00V C60 598	1,48
803.06.152	F 00V C60 602	1,52
803.06.156	F 00V C60 606	1,56
803.06.160	F 00V C60 610	1,60
803.06.200	-	2,00

EMBALAGEM COM 12 PEÇAS

TABELA DE INJETORES

CRI	CRI	CRI 1	CRI 1	CRI 2.0 | 2.2	CRI 2.0 | 2.2	CRI 2.0 | 2.2	CRI 2.0 | 2.2	CRI 2.1	CRI 2.1
0 445 110 001	0 445 110 068	0 445 110 105	0 445 110 202	0 445 110 257	0 445 110 322	0 445 110 376	0 445 110 428	0 445 110 167	0 445 110 285
0 445 110 002	0 445 110 069	0 445 110 106	0 445 110 203	0 445 110 258	0 445 110 325	0 445 110 377	0 445 110 431	0 445 110 168	0 445 110 286
0 445 110 003	0 445 110 070	0 445 110 107	0 445 110 204	0 445 110 260	0 445 110 326	0 445 110 378	0 445 110 432	0 445 110 169	0 445 110 288
0 445 110 004	0 445 110 071	0 445 110 109	0 445 110 205	0 445 110 261	0 445 110 327	0 445 110 379	0 445 110 434	0 445 110 172	0 445 110 294
0 445 110 006	0 445 110 072	0 445 110 110	0 445 110 206	0 445 110 265	0 445 110 328	0 445 110 380	CRI 2.1	0 445 110 174	0 445 110 295
0 445 110 007	0 445 110 073	0 445 110 111	0 445 110 207	0 445 110 267	0 445 110 329	0 445 110 381	0 445 110 054	0 445 110 175	0 445 110 296
0 445 110 008	0 445 110 074	0 445 110 112	0 445 110 208	0 445 110 268	0 445 110 330	0 445 110 383	0 445 110 055	0 445 110 176	0 445 110 308
0 445 110 009	0 445 110 086	0 445 110 113	0 445 110 217	0 445 110 269	0 445 110 331	0 445 110 384	0 445 110 075	0 445 110 177	0 445 110 323
0 445 110 010	0 445 110 088	0 445 110 114	0 445 110 221	0 445 110 270	0 445 110 332	0 445 110 385	0 445 110 077	0 445 110 179	0 445 110 324
0 445 110 011	0 445 110 093	0 445 110 115	0 445 110 222	0 445 110 271	0 445 110 333	0 445 110 386	0 445 110 078	0 445 110 180	0 445 110 349
0 445 110 012	0 445 110 146	0 445 110 116	0 445 110 223	0 445 110 273	0 445 110 334	0 445 110 387	0 445 110 080	0 445 110 188	0 445 110 350
0 445 110 013	CRI 1	0 445 110 119	0 445 110 224	0 445 110 274	0 445 110 335	0 445 110 388	0 445 110 082	0 445 110 191	-
0 445 110 014	0 445 110 019	0 445 110 120	0 445 110 225	0 445 110 275	0 445 110 338	0 445 110 389	0 445 110 085	0 445 110 192	-
0 445 110 015	0 445 110 031	0 445 110 121	0 445 110 231	0 445 110 276	0 445 110 339	0 445 110 390	0 445 110 118	0 445 110 193	-
0 445 110 018	0 445 110 036	0 445 110 125	0 445 110 240	0 445 110 277	0 445 110 340	0 445 110 391	0 445 110 122	0 445 110 194	-
0 445 110 020	0 445 110 043	0 445 110 126	0 445 110 266	0 445 110 278	0 445 110 341	0 445 110 392	0 445 110 123	0 445 110 210	-
0 445 110 021	0 445 110 047	0 445 110 127	0 445 110 279	0 445 110 280	0 445 110 342	0 445 110 393	0 445 110 392	0 445 110 211	-
0 445 110 022	0 445 110 048	0 445 110 130	0 445 110 283	0 445 110 281	0 445 110 343	0 445 110 394	0 445 110 124	0 445 110 214	-
0 445 110 023	0 445 110 052	0 445 110 141	0 445 110 290	0 445 110 287	0 445 110 344	0 445 110 395	0 445 110 128	0 445 110 215	-
0 445 110 024	0 445 110 053	0 445 110 144	0 445 110 306	0 445 110 289	0 445 110 345	0 445 110 396	0 445 110 129	0 445 110 218	-
0 445 110 025	0 445 110 064	0 445 110 145	0 445 110 307	0 445 110 291	0 445 110 346	0 445 110 397	0 445 110 131	0 445 110 220	-
0 445 110 028	0 445 110 065	0 445 110 151	0 445 110 336	0 445 110 292	0 445 110 347	0 445 110 398	0 445 110 132	0 445 110 227	-
0 445 110 029	0 445 110 066	0 445 110 152	0 445 110 337	0 445 110 293	0 445 110 348	0 445 110 400	0 445 110 133	0 445 110 228	-
0 445 110 030	0 445 110 076	0 445 110 159	0 445 110 351	0 445 110 297	0 445 110 352	0 445 110 401	0 445 110 134	0 445 110 229	-
0 445 110 034	0 445 110 081	0 445 110 160	CRI 2.0 | 2.2	0 445 110 298	0 445 110 354	0 445 110 402	0 445 110 135	0 445 110 230	-
0 445 110 035	0 445 110 083	0 445 110 161	0 445 110 183	0 445 110 299	0 445 110 355	0 445 110 403	0 445 110 136	0 445 110 232	-
0 445 110 037	0 445 110 084	0 445 110 165	0 445 110 209	0 445 110 300	0 445 110 356	0 445 110 404	0 445 110 137	0 445 110 233	-
0 445 110 038	0 445 110 087	0 445 110 170	0 445 110 212	0 445 110 301	0 445 110 357	0 445 110 407	0 445 110 138	0 445 110 234	-
0 445 110 039	0 445 110 089	0 445 110 171	0 445 110 213	0 445 110 302	0 445 110 358	0 445 110 409	0 445 110 139	0 445 110 235	-
0 445 110 040	0 445 110 090	0 445 110 173	0 445 110 216	0 445 110 303	0 445 110 359	0 445 110 410	0 445 110 140	0 445 110 236	-
0 445 110 041	0 445 110 091	0 445 110 178	0 445 110 219	0 445 110 304	0 445 110 360	0 445 110 411	0 445 110 142	0 445 110 239	-
0 445 110 042	0 445 110 092	0 445 110 181	0 445 110 237	0 445 110 305	0 445 110 361	0 445 110 412	0 445 110 143	0 445 110 241	-
0 445 110 044	0 445 110 095	0 445 110 182	0 445 110 238	0 445 110 308	0 445 110 362	0 445 110 413	0 445 110 149	0 445 110 242	-
0 445 110 045	0 445 110 096	0 445 110 184	0 445 110 243	0 445 110 309	0 445 110 363	0 445 110 415	0 445 110 150	0 445 110 249	-
0 445 110 046	0 445 110 097	0 445 110 185	0 445 110 244	0 445 110 310	0 445 110 364	0 445 110 416	0 445 110 153	0 445 110 250	-
0 445 110 049	0 445 110 098	0 445 110 186	0 445 110 245	0 445 110 311	0 445 110 365	0 445 110 417	0 445 110 154	0 445 110 251	-
0 445 110 050	0 445 110 099	0 445 110 187	0 445 110 246	0 445 110 312	0 445 110 366	0 445 110 420	0 445 110 155	0 445 110 259	-
0 445 110 051	0 445 110 100	0 445 110 189	0 445 110 247	0 445 110 313	0 445 110 367	0 445 110 421	0 445 110 156	0 445 110 262	-
0 445 110 056	0 445 110 101	0 445 110 190	0 445 110 248	0 445 110 316	0 445 110 370	0 445 110 422	0 445 110 157	0 445 110 263	-
0 445 110 057	0 445 110 102	0 445 110 195	0 445 110 252	0 445 110 317	0 445 110 371	0 445 110 423	0 445 110 158	0 445 110 264	-
0 445 110 058	0 445 110 103	0 445 110 196	0 445 110 253	0 445 110 318	0 445 110 372	0 445 110 424	0 445 110 162	0 445 110 282	-
0 445 110 059	0 445 110 104	0 445 110 197	0 445 110 254	0 445 110 319	0 445 110 373	0 445 110 425	0 445 110 163	0 445 110 284	-
0 445 110 060	0 445 110 103	0 445 110 198	0 445 110 253	0 445 110 318	0 445 110 372	0 445 110 424	0 445 110 164	0 445 110 285	-
0 445 110 061	0 445 110 104	0 445 110 199	0 445 110 254	0 445 110 319	0 445 110 373	0 445 110 425	0 445 110 163	0 445 110 284	-
0 445 110 062	0 445 110 105	0 445 110 198	0 445 110 255	0 445 110 320	0 445 110 374	0 445 110 426	0 445 110 164	0 445 110 285	-
0 445 110 063	0 445 110 106	0 445 110 199	0 445 110 256	0 445 110 321	0 445 110 375	0 445 110 427	0 445 110 166	0 445 110 284	-

415.00.011 KIT DE CALÇOS PARA REPARAÇÃO DE INJETORES CRI | CRIN

Nº	CÓDIGOS	DESCRIÇÃO	ESPESSURAS(mm)	Peças por Medida
-	305.20.830 - 305.20.849	Top do Injetor MWM	8,30 à 8,49	12 peças
-	305.30.834 - 305.30.855	Top do Injetor Cummins | Ducato	8,34 à 8,55	12 peças
DNH	800.02.100 - 800.02.125	Calço Restritor do Bico Common Rail	1,00 à 1,25	12 peças
-	802.04.10 - 802.04.125	Calço da Pré-Injeção MWM | Cummins	1,00 à 1,25	12 peças
DFK	803.05.12 - 803.05.19	Calço do Bico Injetor CR | Piezo	1,20 à 1,90	12 peças
MFK	803.06.140 - 803.06.160	Calço da Bobina do Injetor CR Iveco	1,40 à 1,60	12 peças
AH	810.16.117 - 810.16.127	Calço de Pressão Common Rail Sprinter	1,17 à 1,27	12 peças
-	818.24.092 - 818.24.103	Calço do Regulador Common Rail CP3	0,92 à 1,03	12 peças
-	819.24.125 - 819.24.135	Calço do Regulador Common Rail CP3	1,25 à 1,35	12 peças
RLS	819.25.094 - 819.25.110	Calço do Ajuste de Débito CR	0,94 à 1,10	12 peças

TOTAL DE 1740 PEÇAS

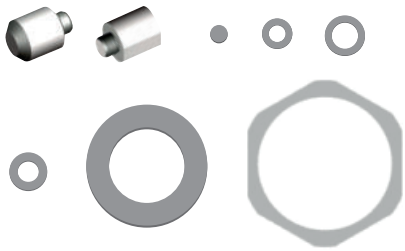

323.01.3241
Morsa Giratória para Bancada com Pino Trava

324.15.01
Suporte de Montagem e Desmontagem de Injetores

324.10.10
Chave da Bucha de Fixação da Válvula 248/273

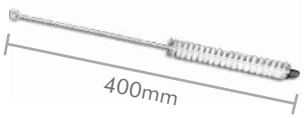

323.02.121
Escova para Limpeza e Remoção de Resíduos
Ø 12,00mm

323.50.072
Kit de Ferramentas para Reparação de Injetores Bosch CRI 1.0 / 2.0 / 2.2 CRIN 1 / 1.16

323.02.29
Ferramenta de Teste da Válvula Bastão Common Rail

UTILIZE A CÂMERA DO SEU CELULAR PARA ESCANEAR O **QR CODE** E OBTER MAIS **INFORMAÇÕES TÉCNICAS** DOS PRODUTOS EM NOSSO APLICATIVO ***ROBIEL***

BAIXE NOSSO NOVO APP App Store Google Play

INJETORES CRI 2.5

Amarok

INJETORES

0 445 110 369

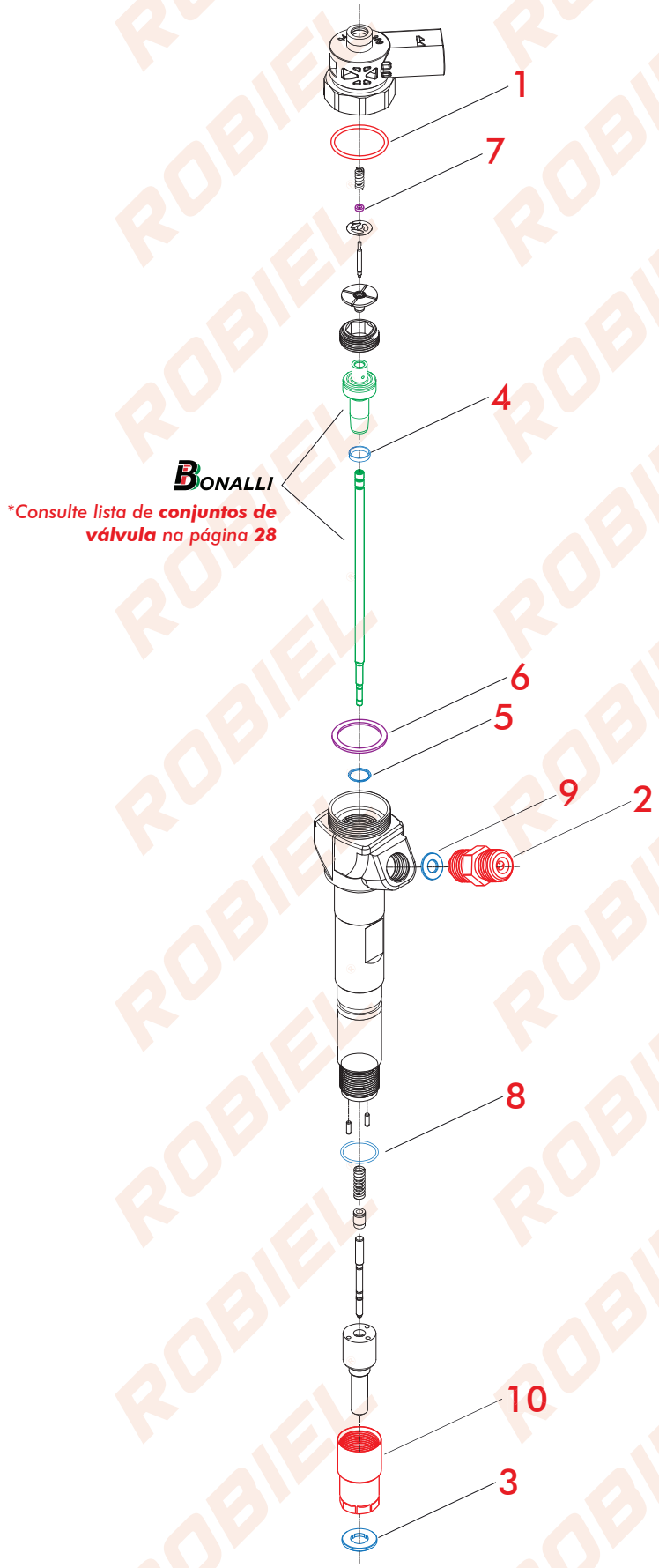

410.08.369 REPARO DO INJETOR AMAROK - COMPLETO

CÓD. REFERÊNCIA				
Nº	CÓD. ROBIEL	REFERÊNCIA	DESCRIÇÃO	EMB.
1	421.02.115	F 00V C38 002	Anel Oring	01pç.
3	607.13.15	F 00V P01 004	Arruela do Bico	01pç.
4	424.08.10	F 00V C99 002	Anel de Teflon	01pç.
5	808.10.010	F 00V C99 002	Anel de Aço	01pç.
8	421.16.15	-	Anel Oring	01pç.

410.08.001 REPARO EXTERNO DO INJETOR AMAROK

CÓD. REFERÊNCIA				
Nº	CÓD. ROBIEL	REFERÊNCIA	DESCRIÇÃO	EMB.
3	607.13.15	F 00V P01 004	Arruela do Bico	04pç.
8	421.16.15	-	Anel Oring	04pç.

424.08.10C REPARO DO BASTÃO INJETOR COMMON RAIL

CÓD. REFERÊNCIA	F 00V C99 002			
Nº	CÓD. ROBIEL	REFERÊNCIA	DESCRIÇÃO	EMB.
4	424.08.10	F 00V C99 002	Anel de Teflon	04pç.
5	808.10.010	F 00V C99 002	Anel de Aço	04pç.

PEÇAS AVULSAS

Nº	CÓD. ROBIEL	REFERÊNCIA	DESCRIÇÃO	EMB.
1	421.02.115	F 00V C38 002	Anel do Solenoide Common Rail	06pç.
2	165.02.17	F 00V C16 501	Conexão com Micro Filtro - Injetor Amarok	01pç.
3	607.13.15	F 00V P01 004	Arruela do Bico Injetor Common Rail - Amarok	06pç.
9	806.12.100	-	Arruela da Conexão Injetor Common Rail - Amarok	12pç.
10	315.06.62	-	Porca do Bico - Amarok	04pç.

1

2

3

9

10

6 CALÇO DE AJUSTE DA DISTÂNCIA ENTRE BOBINA E INDUZIDO (RLS)

Ø Interno: 19,00 Ø Externo: 23,80

CÓD. ROBIEL	REFERÊNCIA	ESPESSURA(mm)
819.25.094	F 00V C60 215	0,94
819.25.095	F 00V C60 221	0,95
819.25.096	F 00V C60 225	0,96
819.25.097	-	0,97
819.25.098	F 00V C60 235	0,98
819.25.099	-	0,99
819.25.100	F 00V C60 245	1,00
819.25.101	-	1,01
819.25.102	F 00V C60 255	1,02
819.25.103	-	1,03
819.25.104	F 00V C60 265	1,04
819.25.105	F 00V C60 270	1,05
819.25.106	F 00V C60 275	1,06
819.25.107	F 00V C60 280	1,07
819.25.108	F 00V C60 285	1,08
819.25.110	F 00V C60 295	1,10

EMBALAGEM COM 04 PEÇAS

7 CALÇO DA FORÇA DA MOLA DA BOBINA (MFK)

Ø Interno: 2,25 Ø Externo: 4,00

CÓD. ROBIEL	REFERÊNCIA	ESPESSURA(mm)
802.04.10	F 00R J00 778	1,00
802.04.105	F 00R J00 784	1,05
802.04.11	F 00R J00 787	1,10
802.04.115	F 00R J00 793	1,15
802.04.12	F 00R J00 799	1,20
802.04.125	F 00R J00 802	1,25
802.04.13	F 00R J00 808	1,30
802.04.135	F 00R J00 814	1,35
802.04.14	F 00R J00 817	1,40
802.04.145	F 00R J00 823	1,45
802.04.15	F 00R J00 837	1,50
802.04.155	F 00R J00 840	1,55
802.04.16	F 00R J00 846	1,60
802.04.165	-	1,65
802.04.17	-	1,70

EMBALAGEM COM 06 PEÇAS

CONVERTA CÓDIGOS **ORIGINAIS** EM CÓDIGOS ROBIEL®

BAIXE AGORA!

DISPONÍVEL NO Google Play

Disponível na App Store

WWW.ROBIEL.COM

UTILIZE A CÂMERA DO SEU CELULAR PARA ESCANEAR O **QR CODE** E OBTER MAIS **INFORMAÇÕES TÉCNICAS** DOS PRODUTOS EM NOSSO APLICATIVO ***ROBIEL***

BAIXE NOSSO NOVO APP App Store Google Play

INJETORES CRIN

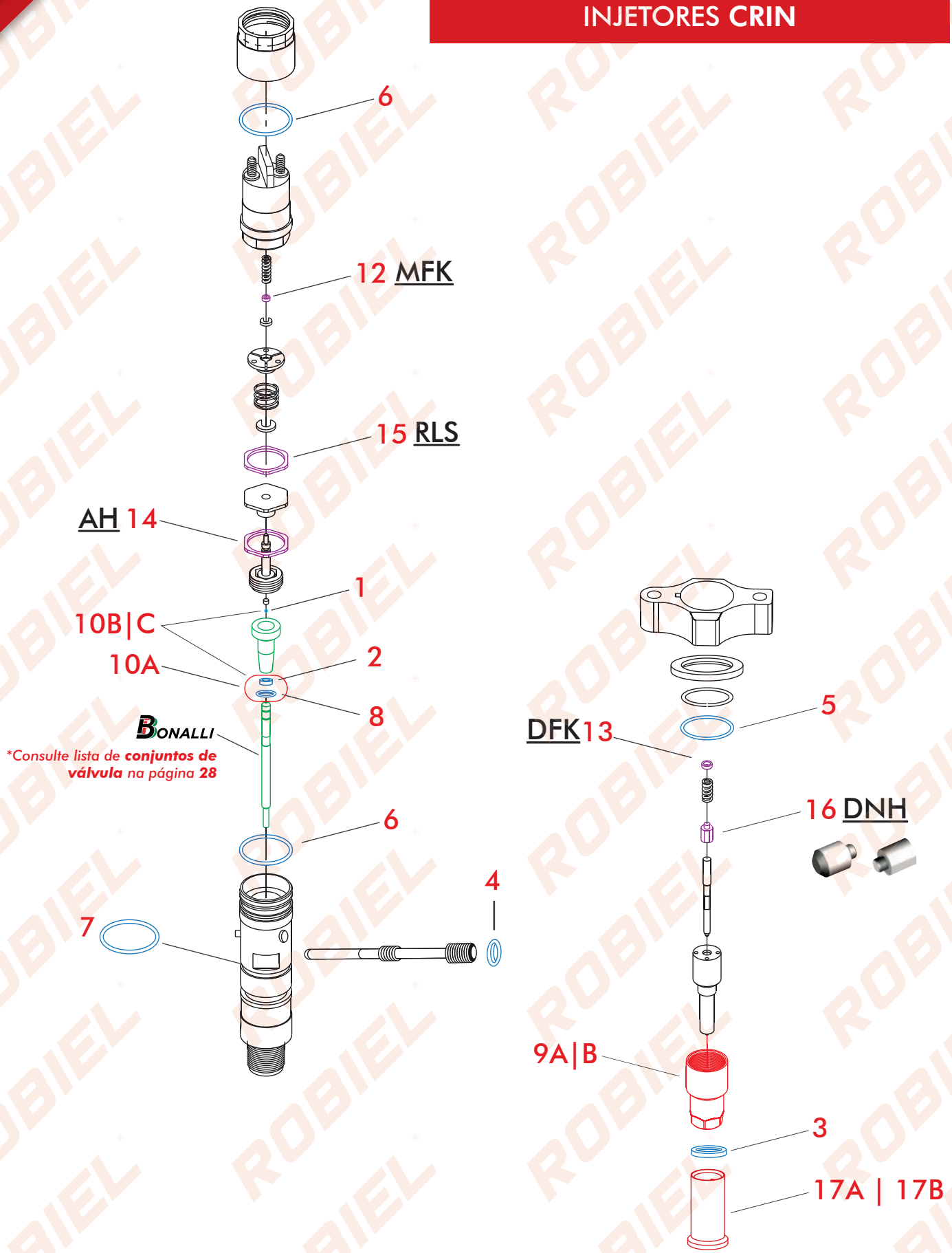

410.00.281 REPARO DO INJETOR CRIN - MWM

CÓD. REFERÊNCIA

Nº	CÓD. ROBIEL	REFERÊNCIA	DESCRIÇÃO	EMB.
1	190.50.11	F 00V C05 001	Esfera	01pç.
2	424.08.10	F 00V C99 002	Anel de Teflon	01pç.
3	600.02.08	F 00V C17 505 F 00R J01 086	Arruela 7,00x15,00x2,00	01pç.
6	421.02.415	F 00R J00 220	Anel	02pç.
7	421.01.720	-	Anel	01pç.
8	808.10.010	-	Calço	01pç.

410.00.29 REPARO DO INJETOR CRIN - CUMMINS

CÓD. REFERÊNCIA

Nº	CÓD. ROBIEL	REFERÊNCIA	DESCRIÇÃO	EMB.
1	190.50.11	F 00V C05 001	Esfera	01pç.
2	424.08.10	F 00V C99 002	Anel de Teflon	01pç.
3	600.02.07	F 00V C17 503 F 00R J01 453	Arruela 7,00x15,00x1,50	01pç.
4	421.01.130	A5419970545	Anel	01pç.
5	421.02.130	A5419970645	Anel	01pç.
6	421.02.415	F 00R J00 220	Anel	02pç.
8	808.10.010	-	Calço	01pç.

PEÇAS AVULSAS

Nº	CÓD. ROBIEL	REFERÊNCIA	DESCRIÇÃO	EMB.
1	190.50.11	F 00V C05 001	Esfera do Injetor Common Rail Ø1,34mm	12pç.
3A	600.02.07	F 00V C17 503 F 00R J01 453	Arruela do Porta Injetor Common Rail Cummins - 1,50mm	24pç.
3B	600.02.08	F 00V C17 505 F 00R J01 086	Arruela do Porta Injetor Common Rail MWM - 2,00mm	24pç.
4	421.01.130	2 430 210 082 A5419970545	Anel da Conexão	10pç.
5	421.02.130	2 430 210 081 A5419970645	Anel do Porta Injetor	10pç.
9A	315.06.32	F 00R J00 841	Porca do Bico do Injetor Cummins|CP3 - M19 X 0,75mm	01pç.
9B	315.06.56	F 00R J00 713 | F 00R J02 219	Porca do Bico do Injetor MWM 4.12 TCE - M19 X 0,75mm	04pç.
10A	424.08.10C	F 00V C38 002 | F 00R J02 176 F 00V C99 002	Reparo do Bastão	04jg.
10B	424.08.10D	F 00V C99 002 + Esfera	Reparo do Bastão com Esfera Ø1,34mm	01jg.
10C	424.08.10E	F 00V C99 002 + Esfera	Reparo do Bastão com Esfera Ø1,50mm	01jg.
11A	165.02.15	Injetores c/ Caneta	Conexão com Microfiltro CR Delphi | Bosch - M14x1,50mm	01pç.
11B	165.02.16	Injetores s/ Caneta	Conexão com Microfiltro Injetores CR MWM - M14x1,50mm	01pç.
17A	220.03.08	F 00R J02 537 | F 00R J03 561 6.000.900.262	Capa Protetora do Bico Injetor Ø 7,00mm	01ct.
17B	220.03.09	F 00H 410 849 | F 002 C88 080 6.000.900.076	Capa Protetora do Bico Injetor Ø 9,00mm	01ct.

1

Ø 1,34 mm

3A

Ø EXT: 15,00mm
ESP: 1,50mm

600.02.07
Outras Referência:
2 430 105 009 | 047 | 050

3B

Ø EXT: 15,00mm
ESP: 2,10mm

600.02.08

4

5

9A

9B

10A

10B

10C

11A

Rosca: M14 X 1,50mm
Aplicada em Injetores
com Caneta/Bastão

11B

Rosca: M14 X 1,50mm
Aplicada em Injetores
sem Caneta/Bastão

17A

17B

12 CALÇO DA FORÇA DA MOLA DA BOBINA (MFK)

Ø Interno: 2,25 Ø Externo: 4,00

CÓD. ROBIEL	REFERÊNCIA	ESPESSURA(mm)
802.04.10	F 00R J00 778	1,00
802.04.105	F 00R J00 784	1,05
802.04.11	F 00R J00 787	1,10
802.04.115	F 00R J00 793	1,15
802.04.12	F 00R J00 799	1,20
802.04.125	F 00R J00 802	1,25
802.04.13	F 00R J00 808	1,30
802.04.135	F 00R J00 814	1,35
802.04.14	F 00R J00 817	1,40
802.04.145	F 00R J00 823	1,45
802.04.15	F 00R J00 837	1,50
802.04.155	F 00R J00 840	1,55
802.04.16	F 00R J00 846	1,60
802.04.165	-	1,65
802.04.17	-	1,70

EMBALAGEM COM 06 PEÇAS

13 CALÇO DA FORÇA DA MOLA DO BICO (DFK)

Ø Interno: 3,50 Ø Externo: 5,30

CÓD. ROBIEL	REFERÊNCIA	ESPESSURA(mm)
803.05.09	-	0,90
803.05.095	-	0,95
803.05.10	F 00V C10 460	1,00
803.05.105	F 00V C10 464	1,05
803.05.11	F 00V C10 470	1,10
803.05.115	F 00V C10 474	1,15
803.05.12	F 00V C10 480	1,20
803.05.125	F 00V C10 484	1,25
803.05.13	F 00V C10 490	1,30
803.05.135	F 00V C10 494	1,35
803.05.14	F 00V C10 500	1,40
803.05.145	F 00V C10 504	1,45
803.05.15	F 00V C10 510	1,50
803.05.155	F 00V C10 514	1,55
803.05.16	F 00V C10 520	1,60
803.05.165	F 00V C10 524	1,65
803.05.17	F 00V C10 530	1,70
803.05.175	F 00V C10 534	1,75
803.05.18	F 00V C10 540	1,80
803.05.19	F 00V C10 550	1,90
803.05.20	F 00V C10 560	2,00

EMBALAGEM COM 06 PEÇAS

TABELA DE INJETORES

Restritor	Restritor	Restritor	Restritor	Restritor	Restritor	Restritor	Pino Intermediário	Pino Intermediário	Pino Intermediário
CRIN 1 | 1.6	CRIN 1 | 1.6	CRIN 1 | 1.6	CRIN 1 | 1.6	CRIN 1 | 1.6	CRIN 1 | 1.6	CRIN 1 | 1.6	CRIN 1 | 1.6	CRIN 1 | 1.6	CRIN 1 | 1.6
0 445 120 025	0 445 120 040	0 445 120 108	0 445 120 133	0 445 120 208	0 445 120 250	0 445 120 330	0 445 120 009	0 445 120 119	0 445 120 079
0 445 120 029	0 445 120 041	0 445 120 112	0 445 120 140	0 445 120 209	0 445 120 251	Pino Intermediário	0 445 120 010	0 445 120 020	0 445 120 084
0 445 120 031	0 445 120 051	0 445 120 115	0 445 120 144	0 445 120 210	0 445 120 252	CRIN 1 | 1.6	0 445 120 011	0 445 120 021	0 445 120 085
0 445 120 033	0 445 120 052	0 445 120 119	0 445 120 151	0 445 120 211	0 445 120 253	0 445 120 002	0 445 120 012	0 445 120 022	0 445 120 089
0 445 120 034	0 445 120 059	0 445 120 120	0 445 120 152	0 445 120 212	0 445 120 254	0 445 120 003	0 445 120 013	0 445 120 028	0 445 120 103
0 445 120 035	0 445 120 060	0 445 120 121	0 445 120 159	0 445 120 231	0 445 120 255	0 445 120 004	0 445 120 014	0 445 120 032	0 445 120 113
0 445 120 036	0 445 120 70	0 445 120 122	0 445 120 173	0 445 120 238	0 445 120 256	0 445 120 005	0 445 120 015	0 445 120 043	0 445 120 114
0 445 120 037	0 445 120 094	0 445 120 123	0 445 120 174	0 445 120 239	0 445 120 272	0 445 120 006	0 445 120 016	0 445 120 046	-
0 445 120 038	0 445 120 096	0 445 120 125	0 445 120 175	0 445 120 240	0 445 120 273	0 445 120 007	0 445 120 017	0 445 120 069	-
0 445 120 039	0 445 120 097	0 445 120 132	0 445 120 176	0 445 120 241	0 445 120 300	0 445 120 008	0 445 120 018	0 445 120 077	-

15 CALÇO DA DISTÂNCIA ENTRE BOBINA E INDUZIDO (RLS)

Ø Interno: 19,00 Ø Externo: 24,00

CÓD. ROBIEL	REFERÊNCIA	ESPESSURA(mm)
819.24.100	-	1,00
819.24.102	-	1,02
819.24.104	-	1,04
819.24.106	-	1,06
819.24.108	-	1,08
819.24.110	-	1,10
819.24.112	-	1,12
819.24.114	-	1,14
819.24.116	-	1,16
819.24.125	F 00R J00 128	1,25
819.24.126	F 00R J00 130	1,26
819.24.127	F 00R J00 132	1,27
819.24.128	F 00R J00 134	1,28
819.24.129	F 00R J00 136	1,29
819.24.130	F 00R J00 138	1,30
819.24.131	F 00R J00 140	1,31
819.24.132	F 00R J00 142	1,32
819.24.133	F 00R J00 144	1,33
819.24.134	F 00R J00 146	1,34
819.24.135	F 00R J00 148	1,35

EMBALAGEM COM 04 PEÇAS

14 CALÇO DO CURSO DO INDUZIDO (AH)

Ø Interno: 18,00 Ø Externo: 24,00

CÓD. ROBIEL	REFERÊNCIA	ESPESSURA(mm)
818.24.085	-	0,85
818.24.088	-	0,88
818.24.092	-	0,92
818.24.093	-	0,93
818.24.094	-	0,94
818.24.095	F 00R J00 024	0,95
818.24.096	-	0,96
818.24.097	F 00R J00 034	0,97
818.24.098	-	0,98
818.24.099	F 00R J00 044	0,99
818.24.100	-	1,00
818.24.101	F 00R J00 054	1,01
818.24.102	-	1,02
818.24.103	F 00R J00 064	1,03
818.24.105	F 00R J00 074	1,05
818.24.107	F 00R J00 084	1,07
818.24.109	F 00R J00 094	1,09

EMBALAGEM COM 04 PEÇAS

16 TOP DO INJETOR MWM P/ MEDIR O CURSO DA AGULHA DO BICO (DNH)

CÓD. ROBIEL	REFERÊNCIA	ESPESSURA(mm)
305.20.830	F 00V C12 408	8,30
305.20.831	F 00V C12 412	8,31
305.20.832	F 00V C12 416	8,32
305.20.833	F 00V C12 420	8,33
305.20.834	-	8,34
305.20.835	F 00V C12 424	8,35
305.20.836	F 00V C12 428	8,36
305.20.837	F 00V C12 432	8,37
305.20.838	F 00V C12 436	8,38
305.20.839	-	8,39
305.20.840	F 00V C12 440	8,40
305.20.841	F 00V C12 444	8,41
305.20.842	F 00V C12 448	8,42
305.20.843	F 00V C12 452	8,43
305.20.844	F 00V C12 456	8,44
305.20.845	F 00V C12 460	8,45
305.20.846	-	8,46
305.20.847	F 00V C12 464	8,47
305.20.848	F 00V C12 468	8,48
305.20.849	F 00V C12 472	8,49

EMBALAGEM COM 04 PEÇAS

16 TOP INJETOR CUMMINS|DUCATO P/ MEDIR O CURSO DA AGULHA DO BICO (DNH)

CÓD. ROBIEL	REFERÊNCIA	ESPESSURA(mm)
305.30.834	F 00V C12 322	8,34
305.30.835	F 00V C12 324	8,35
305.30.836	F 00V C12 328	8,36
305.30.837	F 00V C12 332	8,37
305.30.838	F 00V C12 334	8,38
305.30.839	F 00V C12 338	8,39
305.30.840	F 00V C12 340	8,40
305.30.841	F 00V C12 344	8,41
305.30.842	F 00V C12 348	8,42
305.30.843	F 00V C12 352	8,43
305.30.844	F 00V C12 354	8,44
305.30.845	F 00V C12 358	8,45
305.30.846	F 00V C12 362	8,46
305.30.847	F 00V C12 364	8,47
305.30.848	F 00V C12 368	8,48
305.30.849	F 00V C12 372	8,49
305.30.850	F 00V C12 374	8,50
305.30.851	F 00V C12 378	8,51
305.30.852	F 00V C12 382	8,52
305.30.853	F 00V C12 384	8,53
305.30.854	F 00V C12 388	8,54
305.30.855	F 00V C12 392	8,55

EMBALAGEM COM 04 PEÇAS

415.00.011 KIT DE CALÇOS PARA REPARAÇÃO DE INJETORES CRI | CRIN

Nº	CÓDIGOS	DESCRIÇÃO	ESPESSURAS(mm)	Peças por Medida
DNH	305.20.830 - 305.20.849	Top do Injetor MWM	8,30 à 8,49	12 peças
DNH	305.30.834 - 305.30.855	Top do Injetor Cummins | Ducato	8,34 à 8,55	12 peças
-	800.02.100 - 800.02.125	Calço Restritor do Bico Common Rail	1,00 à 1,25	12 peças
MFK	802.04.10 - 802.04.125	Calço da Pré-Injeção MWM | Cummins	1,00 à 1,25	12 peças
DFK	803.05.12 - 803.05.19	Calço do Bico Injetor CR | Piezo	1,20 à 1,90	12 peças
-	803.06.140 - 803.06.160	Calço da Bobina do Injetor CR Iveco	1,40 à 1,60	12 peças
-	810.16.117 - 810.16.127	Calço de Pressão Common Rail Sprinter	1,17 à 1,27	12 peças
AH	818.24.092 - 818.24.103	Calço do Regulador Common Rail CP3	0,92 à 1,03	12 peças
RLS	819.24.125 - 819.24.135	Calço do Regulador Common Rail CP3	1,25 à 1,35	12 peças
-	819.25.094 - 819.25.110	Calço do Ajuste de Débito CR	0,94 à 1,10	12 peças

TOTAL DE 1740 PEÇAS

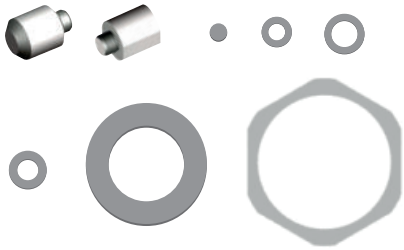

323.01.3241

Morsa Giratória para Bancada com Pino Trava

324.15.01

Suporte de Montagem e Desmontagem de Injetores

323.02.121

Escova para Limpeza e Remoção de Resíduos Ø 12,00mm

323.50.072

Kit de Ferramentas para Reparação de Injetores Bosch CRI 1.0 / 2.0 / 2.2 CRIN 1 / 1.16

323.02.29

Ferramenta de Teste da Válvula Bastão Common Rail

UTILIZE A CÂMERA DO SEU CELULAR PARA ESCANEAR O **QR CODE** E OBTER MAIS **INFORMAÇÕES TÉCNICAS** DOS PRODUTOS EM NOSSO APLICATIVO ***ROBIEL***

BAIXE NOSSO NOVO APP App Store Google Play

INJETORES CRIN 2

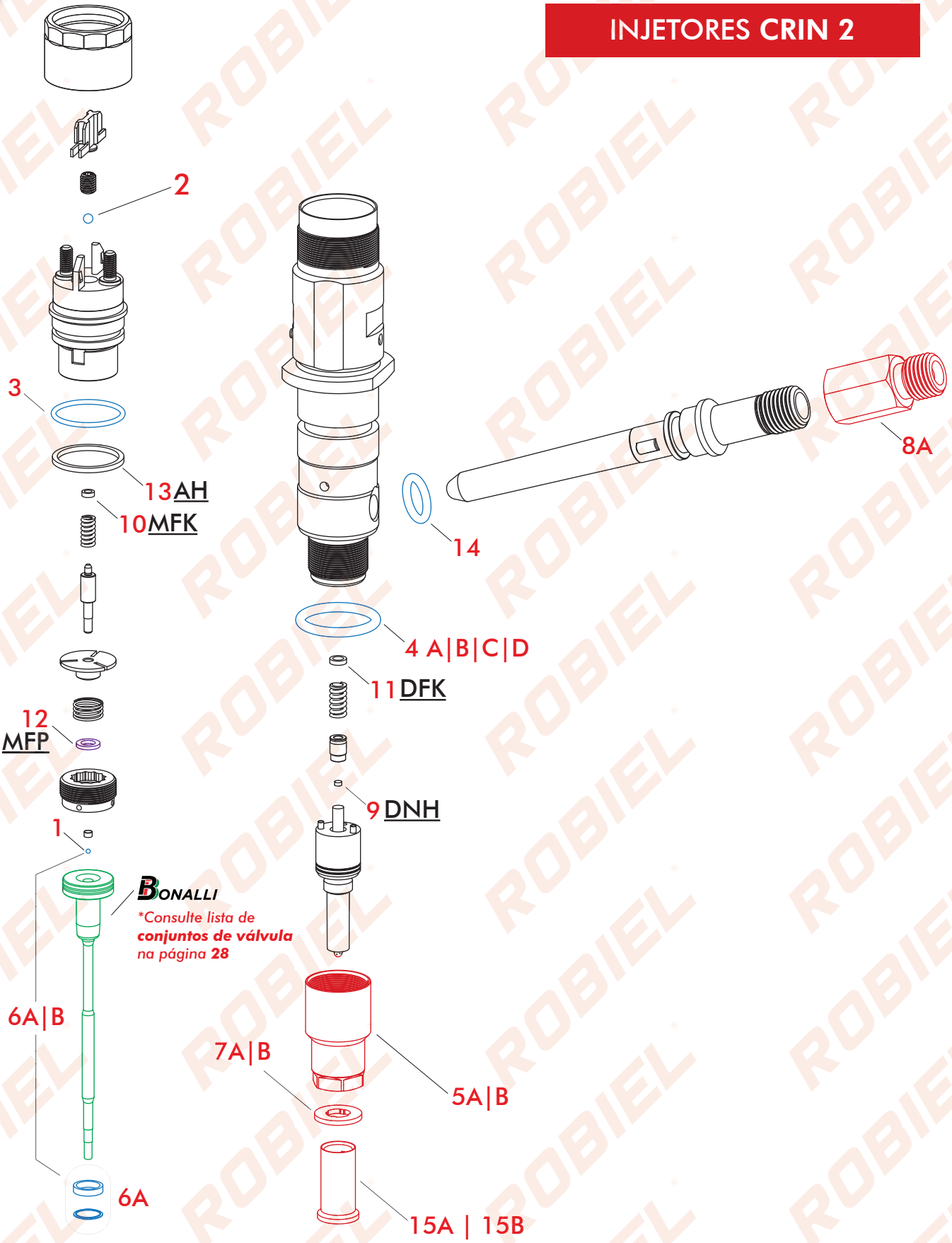

UTILIZE A CÂMERA DO SEU CELULAR PARA ESCANEAR O **QR CODE** E OBTER MAIS **INFORMAÇÕES TÉCNICAS** DOS PRODUTOS EM NOSSO APLICATIVO ***ROBIEL***

BAIXE NOSSO NOVO APP App Store Google Play

INJETORES CRIN3

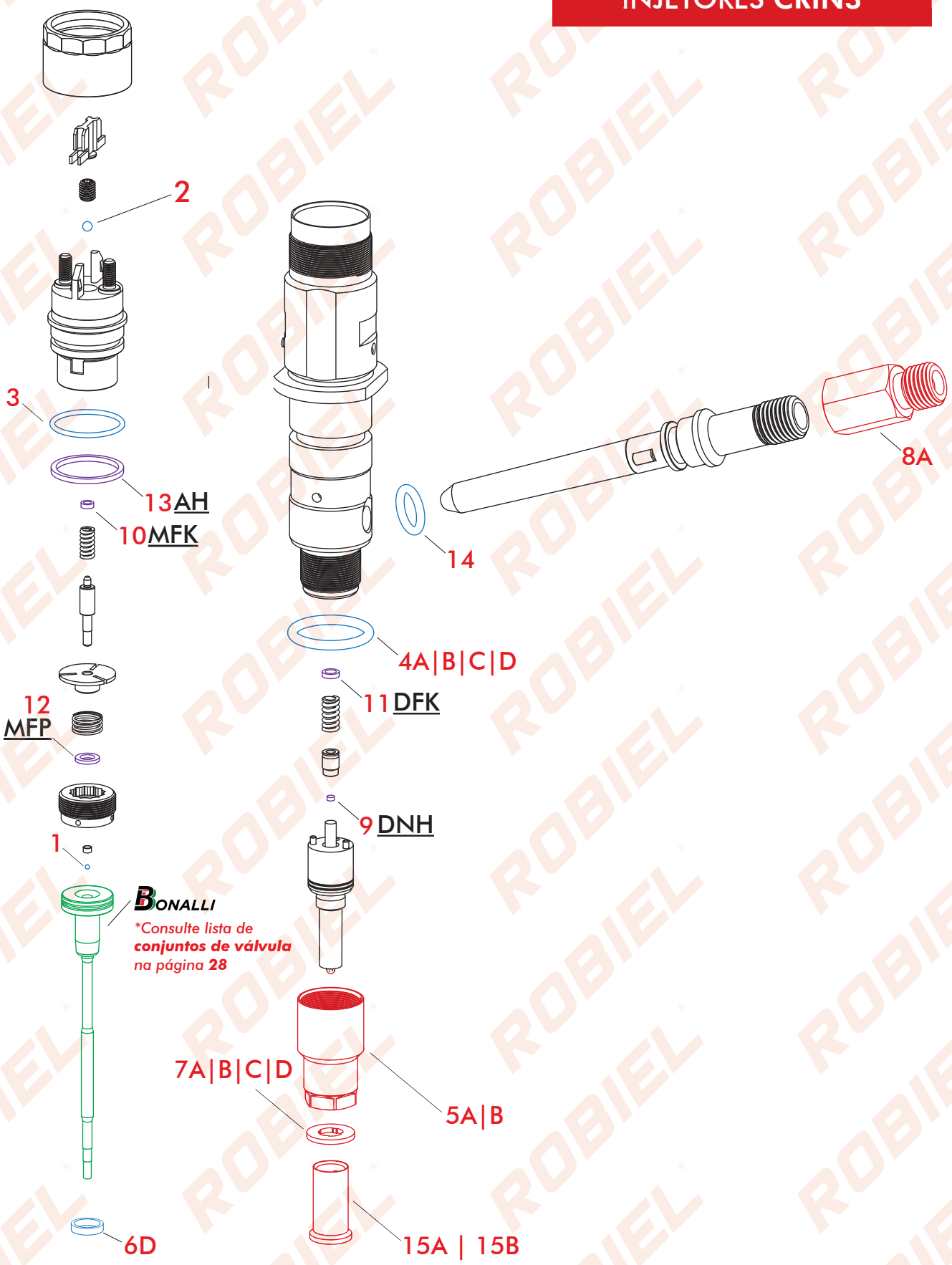

410.00.37 REPARO DO INJETOR COMMON RAIL CRIN 2 EURO 5

APLICAÇÃO: CUMMINS

Nº	CÓD. ROBIEL	REFERÊNCIA	DESCRIÇÃO	EMB.
1	190.50.11	F 00V C05 001	Esfera Ø 1,35mm	01pç.
2	190.50.16	F 00R C00 556	Esfera Ø 3,00mm	01pç.
3	421.02.015	F 00R J00 222	Anel	01pç.
4B	421.02.130	2 430 210 081	Anel	01pç.
14	421.01.130	2 430 210 082	Anel	01pç.
6A	424.08.10C	F 00V C99 002 F 00R J02 176	Anel	01jg.
7A	600.02.07	F 00V C17 503 F 00R 501 453	Arruela 7,0 X 15,0 X 1,5	01pç.

410.00.38 REPARO DO INJETOR COMMON RAIL CRIN 3 EURO 5

APLICAÇÃO: CUMMINS

Nº	CÓD. ROBIEL	REFERÊNCIA	DESCRIÇÃO	EMB.
1	190.50.11	F 00V C05 001	Esfera	01pç.
2	190.50.16	F 00R C00 556	Esfera	01pç.
6B	424.07.917	F 00R J02 177	Anel	01pç.
4B	421.02.130	2 430 210 081	Anel	01pç.
14	421.01.130	2 430 210 082	Anel	01pç.
3	421.02.015	F 00R J00 222	Anel	01pç.
7A	600.02.07	F 00V C17 503 F 00R 501 453	Arruela 7,0 X 15,0 X 1,5	01pç.

410.00.39 REPARO DO INJETOR COMMON RAIL CRIN 3 EURO 5

APLICAÇÃO: MWM

Nº	CÓD. ROBIEL	REFERÊNCIA	DESCRIÇÃO	EMB.
1	190.50.11	F 00V C05 001	Esfera	01pç.
2	190.50.16	F 00R C00 556	Esfera	01pç.
3	421.02.015	F 00R J00 222	Anel	01pç.
6B	424.07.917	F 00R J02 177	Anel	01pç.
4C	421.01.720	-	Anel	01pç.
7B	600.02.08	F 00V C17 505 F 00R J01 086	Arruela 7,0 X 15,0 X 2,0	01pç.

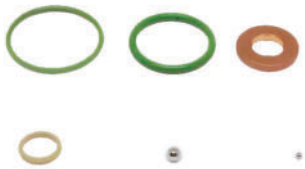

410.00.40 REPARO DO INJETOR MAN COMMON RAIL CRIN 3

INJETORES: 0 445 120 162 | 0 445 120 186

Nº	CÓD. ROBIEL	REFERÊNCIA	DESCRIÇÃO	EMB.
1	190.50.11	F 00V C05 001	Esfera	01pç.
2	190.50.16	F 00R C00 556	Esfera	01pç.
3	421.02.015	F 00R J00 222	Anel	01pç.
4D	421.02.430	F 00R J00 534	Anel	01pç.
6D	424.07.917	F 00R J02 177	Anel	01pç.
7D	600.02.10	F 00R J02 175	Arruela	01pç.

410.00.41 REPARO DO INJETOR MAN COMMON RAIL CRIN 2

INJETORES	0 445 120 044 | 0 445 120 045 | 0 445 120 055

Nº	CÓD. ROBIEL	REFERÊNCIA	DESCRIÇÃO	EMB.
1	190.50.11	F 00V C05 001	Esfera	01pç.
2	190.50.16	F 00R C00 556	Esfera	01pç.
3	421.02.015	F 00R J00 222	Anel	01pç.
4D	421.02.430	F 00R J00 534	Anel	01pç.
6A	424.08.10C	F 00V C99 002 F 00R J02 176	Reparo do Bastão	01pç.
7D	600.02.10	F 00R J02 175	Arruela	01pç.

410.20.092 REPARO DO INJETOR COMMON RAIL CRIN 2|3

APLICAÇÃO	IVECO | CASE NH

Nº	CÓD. ROBIEL	REFERÊNCIA	DESCRIÇÃO	EMB.
1	190.50.11	F 00V C05 001	Esfera Ø 1,35mm	01pç.
2	190.50.16	F 00R C00 556	Esfera Ø 3,00mm	01pç.
3	421.02.015	F 00R J00 222	Anel	01pç.
4A	421.02.835	-	Anel	01pç.

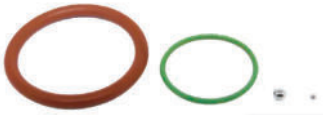

PEÇAS AVULSAS

Nº	CÓD. ROBIEL	REFERÊNCIA	DESCRIÇÃO	EMB.
1	190.50.11	F 00V C05 001	Esfera do Injetor Common Rail Ø 1,35mm	12pç.
5A	315.06.56	F 00R J00 713 | F 00R J02 219	Porca do Bico Injetor CRIN 3 Euro 5	04pç.
5B	315.06.57	F 00R J00 842	Porca do Bico Injetor 0 445 120 092|157|279|002	01pç.
6A	424.08.10C	F 00V C99 002 | F 00R J02 176	Reparo do Bastão	04jg.
6B	424.08.10D	F 00V C99 002 + Esfera	Reparo do Bastão com Esfera Ø1,34mm	01jg.
6C	424.08.10E	F 00V C99 002 + Esfera	Reparo do Bastão com Esfera Ø1,50mm	01jg.
6D	424.07.917	F00R J02 177	Anel Bastão do Injetor CRIN 3	06pç.
7A	600.02.07	F 00V C17 503 | F 00R J01 453	Arruela 7,0 X 15,0 X 1,5	24pç.
7B	600.02.08	F 00V C17 505 | F 00R J01 086	Arruela 7,0 X 15,0 X 2,0	24pç.
7C	600.07.17	CASE 504 262 598	Arruela Cônica do Injetor CASE MAGNUN MX235	12pç.
7D	600.02.10	F 00R J02 175	Arruela do bico injetor Man	06pç.
8A	165.02.15	Injetores c/ Caneta	Conexão com Microfiltro CR Delphi | Bosch M14x1,50mm	01pç.
8B	165.02.16	Injetores s/ Caneta	Conexão com Microfiltro Injetores CR MWM M14x1,50mm	01pç.
15A	220.03.08	F 00R J02 537 | F 00R J03 561 6.000.900.262	Capa Protetora do Bico Injetor Ø 7,00mm	01ct.
15A	220.03.09	F 00H 410 849 | F 002 C88 080 6.000.900.076	Capa Protetora do Bico Injetor Ø 9,00mm	01ct.
R1	421.02.430	F 00R J00 534	Anel Externo Injetor Man	06pç.

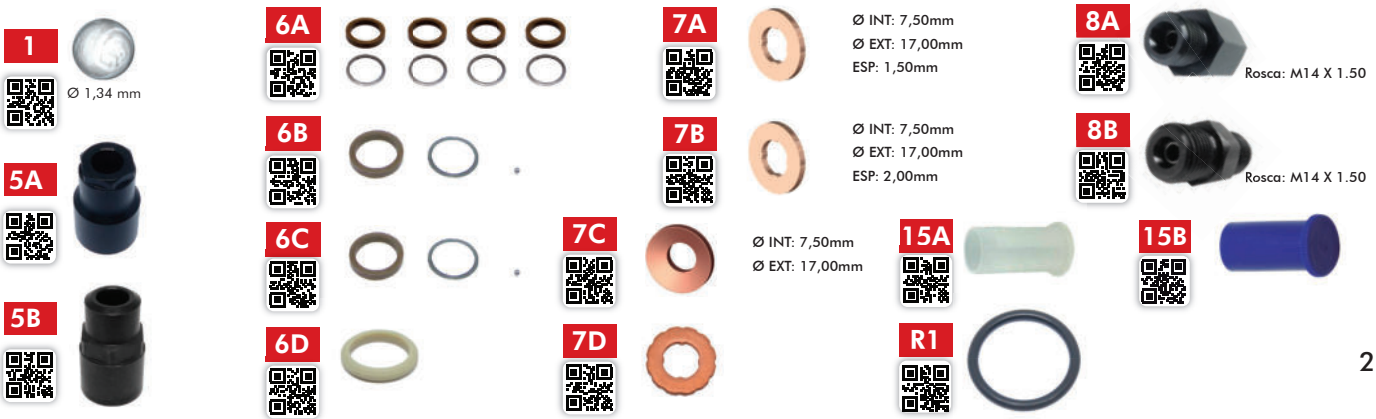

9 CALÇO DO AJUSTE DO CURSO DA AGULHA DO BICO (DNH)

Ø Externo: 2,30

CÓD. ROBIEL	REFERÊNCIA	ESPESSURA(mm)
800.02.110	F 00V C12 520	1,10
800.02.113	F 00V C12 526	1,13
800.02.115	F 00V C12 530	1,15
800.02.118	F 00V C12 536	1,18
800.02.120	F 00V C12 540	1,20
800.02.123	F 00V C12 546	1,23
800.02.125	F 00V C12 550	1,25

EMBALAGEM COM 06 PEÇAS

11 CALÇO DA FORÇA DA MOLA DO BICO (DFK)

Ø Interno: 3,50 Ø Externo: 5,30

CÓD. ROBIEL	REFERÊNCIA	ESPESSURA(mm)
803.05.07	-	0,70
803.05.075	-	0,75
803.05.08	-	0,80
803.05.085	-	0,85
803.05.09	-	0,90
803.05.095	-	0,95
803.05.10	F 00V C10 460	1,00
803.05.105	F 00V C10 464	1,05
803.05.11	F 00V C10 470	1,10
803.05.115	F 00V C10 474	1,15
803.05.12	F 00V C10 480	1,20
803.05.125	F 00V C10 484	1,25
803.05.13	F 00V C10 490	1,30
803.05.135	F 00V C10 494	1,35
803.05.14	F 00V C10 500	1,40
803.05.145	F 00V C10 504	1,45
803.05.15	F 00V C10 510	1,50
803.05.155	F 00V C10 514	1,55
803.05.16	F 00V C10 520	1,60
803.05.165	F 00V C10 524	1,65
803.05.17	F 00V C10 530	1,70
803.05.175	F 00V C10 534	1,75
803.05.18	F 00V C10 540	1,80
803.05.19	F 00V C10 550	1,90
803.05.20	F 00V C10 560	2,00

EMBALAGEM COM 06 PEÇAS

10 CALÇO DA FORÇA DA MOLA DA BOBINA (MFK)

Ø Interno: 2,25 Ø Externo: 4,00

CÓD. ROBIEL	REFERÊNCIA	ESPESSURA(mm)
802.04.10	F 00R J00 778	1,00
802.04.105	F 00R J00 784	1,05
802.04.11	F 00R J00 787	1,10
802.04.115	F 00R J00 793	1,15
802.04.12	F 00R J00 799	1,20
802.04.125	F 00R J00 802	1,25
802.04.13	F 00R J00 808	1,30
802.04.135	F 00R J00 814	1,35
802.04.14	F 00R J00 817	1,40
802.04.145	F 00R J00 823	1,45
802.04.15	F 00R J00 837	1,50
802.04.155	F 00R J00 840	1,55
802.04.16	F 00R J00 846	1,60
802.04.165	-	1,65
802.04.17	-	1,70

EMBALAGEM COM 06 PEÇAS

12 CALÇO DO MOVIMENTO DA PLACA FLUTUANTE (MFP)

Ø Interno: 4,50 Ø Externo: 7,70

CÓD. ROBIEL	REFERÊNCIA	ESPESSURA(mm)
805.07.100	F 00R J01 009	1,00
805.07.101	-	1,01
805.07.102	-	1,02
805.07.103	-	1,03
805.07.104	F 00R J01 010	1,04
805.07.105	-	1,05
805.07.106	-	1,06
805.07.107	-	1,07
805.07.108	F 00R J01 018	1,08
805.07.109	-	1,09
805.07.110	F 00R J01 020	1,10
805.07.111	-	1,11
805.07.112	F 00R J01 022	1,12

EMBALAGEM COM 06 PEÇAS

* Aplicação em injetores: 0 445 120 092 e 0 445 120 157
Veículos: Iveco | Case New Holland

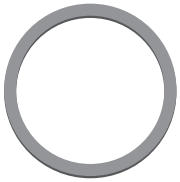

13 CALÇO DO CURSO DO INDUZIDO (AH)

Ø Interno: 19,60 Ø Externo: 22,80

CÓD. ROBIEL	REFERÊNCIA	ESPESSURA(mm)
819.22.150	-	1,50
819.22.151	-	1,51
819.22.152	-	1,52
819.22.153	-	1,53
819.22.154	F 00R J00 883	1,54
819.22.155	-	1,55
819.22.156	F 00R J00 893	1,56
819.22.157	-	1,57
819.22.158	F 00R J00 903	1,58
819.22.159	-	1,59
819.22.160	F 00R J00 913	1,60
EMBALAGEM COM 06 PEÇAS		

* Aplicação em injetores: 0 445 120 092 e 0 445 120 157
Veículos: Iveco | Case New Holland

TABELA DE INJETORES

CRIN 2	CRIN 2	CRIN 2	CRIN 2	CRIN 2	CRIN 2	CRIN 3	CRIN 3	CRIN 3	CRIN 3.3
0 445 120 024	0 445 120 078	0 445 120 130	0 445 120 164	0 445 120 222	0 445 120 264	0 445 120 050	0 445 120 184	0 445 120 257	0 445 120 058
0 445 120 026	0 445 120 080	0 445 120 131	0 445 120 165	0 445 120 223	0 445 120 265	0 445 120 071	0 445 120 185	0 445 120 258	0 445 120 095
0 445 120 030	0 445 120 081	0 445 120 134	0 445 120 166	0 445 120 224	0 445 120 266	0 445 120 092	0 445 120 186	0 445 120 259	0 445 120 109
0 445 120 044	0 445 120 083	0 445 120 136	0 445 120 169	0 445 120 225	0 445 120 268	0 445 120 118	0 445 120 187	0 445 120 267	0 445 120 243
0 445 120 045	0 445 120 086	0 445 120 137	0 445 120 170	0 445 120 226	0 445 120 274	0 445 120 135	0 445 120 188	0 445 120 269	C/ CONECTOR
0 445 120 053	0 445 120 087	0 445 120 138	0 445 120 182	0 445 120 227	0 445 120 275	0 445 120 143	0 445 120 193	0 445 120 276	0 445 120 047
0 445 120 054	0 445 120 088	0 445 120 139	0 445 120 183	0 445 120 228	0 445 120 277	0 445 120 157	0 445 120 197	0 445 120 279	0 445 120 048
0 445 120 055	0 445 120 098	0 445 120 141	0 445 120 190	0 445 120 232	0 445 120 278	0 445 120 161	0 445 120 199	0 445 120 281	0 445 120 049
0 445 120 056	0 445 120 099	0 445 120 142	0 445 120 191	0 445 120 234	0 445 120 289	0 445 120 162	0 445 120 201	0 445 120 282	0 445 120 072
0 445 120 057	0 445 120 100	0 445 120 145	0 445 120 192	0 445 120 236	0 445 120 290	0 445 120 167	0 445 120 202	0 445 120 327	0 445 120 073
0 445 120 061	0 445 120 101	0 445 120 146	0 445 120 196	0 445 120 237	0 445 120 291	0 445 120 177	0 445 120 204	C/ CONECTOR	0 445 120 076
0 445 120 062	0 445 120 102	0 445 120 147	0 445 120 200	0 445 120 242	0 445 120 292	0 445 120 178	0 445 120 216	0 445 120 042	0 445 120 090
0 445 120 063	0 445 120 105	0 445 120 148	0 445 120 203	0 445 120 244	0 445 120 293	0 445 120 179	0 445 120 229	0 445 120 082	0 445 120 091
0 445 120 064	0 445 120 106	0 445 120 149	0 445 120 213	0 445 120 245	0 445 120 294	0 445 120 180	0 445 120 233	-	0 445 120 093
0 445 120 065	0 445 120 107	0 445 120 150	0 445 120 215	0 445 120 246	0 445 120 295	0 445 120 181	0 445 120 235	-	0 445 120 126
0 445 120 066	0 445 120 110	0 445 120 153	0 445 120 217	0 445 120 247	C/ CONECTOR	-	-	-	-
0 445 120 067	0 445 120 111	0 445 120 154	0 445 120 218	0 445 120 260	0 445 120 027	-	-	-	-
0 445 120 068	0 445 120 117	0 445 120 155	0 445 120 219	0 445 120 261	-	-	-	-	-
0 445 120 074	0 445 120 124	0 445 120 156	0 445 120 220	0 445 120 262	-	-	-	-	-
0 445 120 075	0 445 120 127	0 445 120 158	0 445 120 221	0 445 120 263	-	-	-	-	-

415.00.021 KIT DE CALÇOS PARA REPARAÇÃO DE INJETORES CRIN 2 | CRIN 3

Nº	CÓDIGOS	DESCRIÇÃO	ESPESSURAS(mm)	Peças por Medida
AH	819.22.150 - 819.22.160	Calço da Bobina Injetor Iveco|Case|NH	1,50 à 1,60	12 peças
MFK	802.04.13 - 802.04.165	Calço da Pré-Injeção MWM|Cummins	1,30 à 1,70	12 peças
MFP	805.07.100 - 805.07.112	Curso da Esfera do Solenóide Iveco	1,00 à 1,12	12 peças
DFK	803.05.12 - 803.05.16	Calço do Bico Injetor CR | Piezo	1,20 à 1,60	12 peças
DNH	800.02.110 - 800.02.125	Calço Restritor do Bico Injetor CR	1,10 à 1,25	12 peças

TOTAL DE 576 PEÇAS

323.01.3241
Morsa Giratória para Bancada com Pino Trava

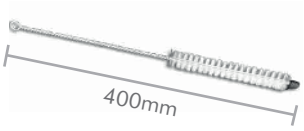

323.02.121
Escova para Limpeza e Remoção de Resíduos Ø 12,00mm

323.01.841
Chave da Porca do Bico Injetores Iveco Códigos: 0 445 120 002|092|157|276

324.15.01
Suporte de Montagem e Desmontagem de Injetores

323.02.291
Ferramenta de Teste da Válvula Bastão Common Rail Injetores CRIN 3

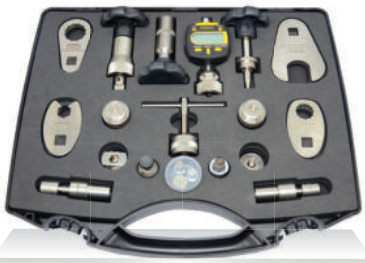

323.50.063
Kit de Ferramentas para Reparação de Injetores Bosch CRIN 2|3

DESCUBRA NOSSOS **LANÇAMENTOS**

BAIXE AGORA!

DISPONÍVEL NO Google Play

Disponível na App Store

WWW.ROBIEL.COM

UTILIZE A CÂMERA DO SEU CELULAR PARA ESCANEAR O **QR CODE** E OBTER MAIS **INFORMAÇÕES TÉCNICAS** DOS PRODUTOS EM NOSSO APLICATIVO ***ROBIEL***

BAIXE NOSSO NOVO APP App Store Google Play

INJETOR CRIN 4.2

FREIGHTLINER | DETROIT DDE 16 15.6L
DETROIT DDE 15 14.8L | DETROIT DDE13 12.8L

INJETORES
0 445 120 104
0 445 120 194
0 445 120 195
0 445 120 207
0 445 120 270
0 445 120 271
0 445 120 283
0 445 120 284
0 445 120 285
0 445 120 286
0 445 120 287
0 445 120 288
0 445 120 298
0 445 120 299
0 445 120 300
0 445 120 301
0 445 120 302
0 445 120 303
0 445 120 374
0 445 120 375
0 445 120 385
0 445 120 386

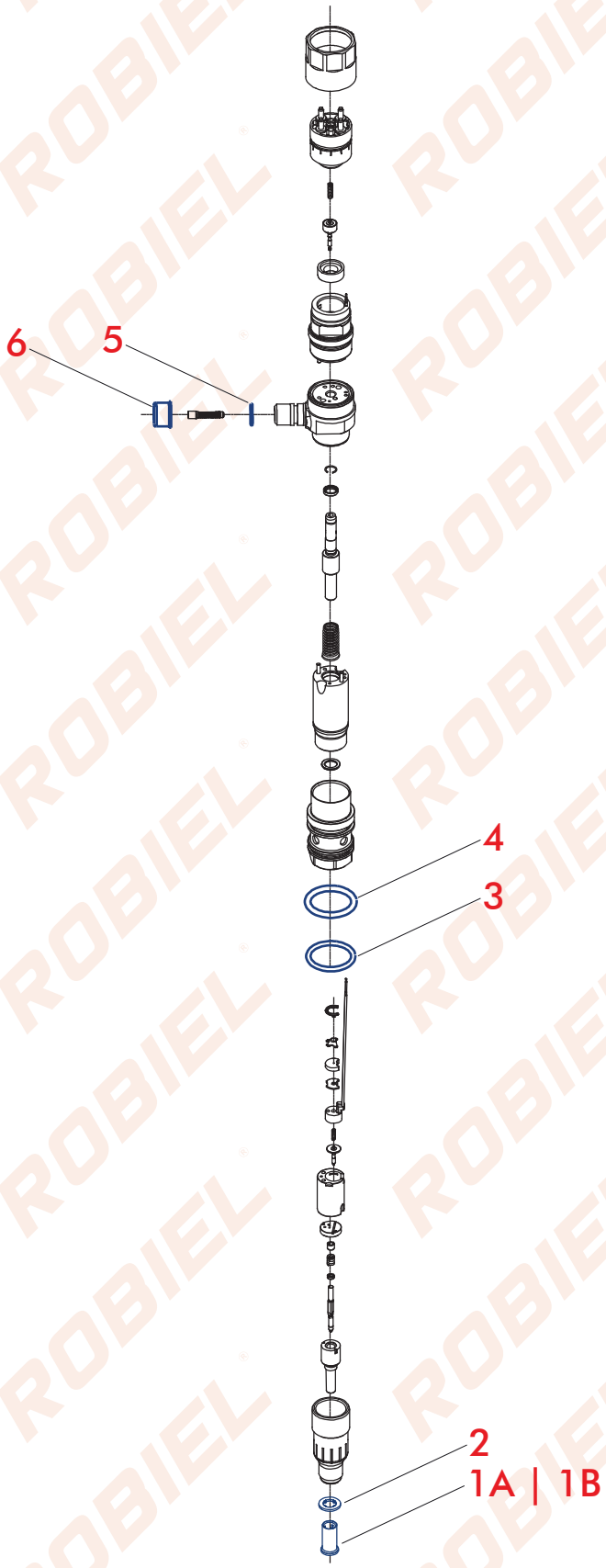

410.33.337 REPARO EXTERNO INJETOR CRIN 4.2

CÓD. REFERÊNCIA	F 00E 200 337

Nº	CÓD. ROBIEL	REFERÊNCIA	DESCRIÇÃO	EMB.
1A	220.03.08	F 00R J02 537 | F 00R J03 561 6.000.900.262	Capa Protetora	01pç.
2	600.02.01	2 430 105 049	Arruela	01pç.
3	421.30.265	F 00R J01 951	Anel Oring	01pç.
4	421.29.735	F 00R J01 950	Anel Oring	01pç.
5	421.01.320	F 00R J01 947	Anel Oring	01pç.
6	220.03.03	-	Tampa Plástica	01pç.

PEÇAS AVULSAS

Nº	CÓD. ROBIEL	REFERÊNCIA	DESCRIÇÃO	EMB.
1A	220.03.08	F 00R J02 537 | F 00R J03 561 6.000.900.262	Capa Protetora do Bico Injetor Ø 7,00mm	**01ct.**
1A	220.03.09	F 00H 410 849 | F 002 C88 080 6.000.900.076	Capa Protetora do Bico Injetor Ø 9,00mm	**01ct.**
2	220.03.03	-	Tamp Plástica - Ø Externo 17,00 x Ø Interno 15,00mm	**01ct.**
3	600.02.01	2 430 105 049	Arruela Perfil Cobre - 7,00 x 15,50 x 1,50mm	**01ct.**

1A

1B

2

3

323.01.3241
Morsa Giratória para Bancada com Pino Trava

324.15.01
Suporte de Montagem e Desmontagem de Unidades

BONALLI
Diesel Auto Parts

SOLUÇÕES PARA SISTEMAS **COMMON RAIL**

Oferecemos ao segmento diesel diversos produtos para sistemas Common Rail voltados a oficinas e reparadores que buscam melhores alternativas, em comparação as marcas já existentes no mercado, seja em preço ou na qualidade de seus produtos.

Distribuídos no Brasil pela Robiel Injeção Diesel, empresa que atua há mais de 33 anos no setor, nossos produtos proporcionam um excelente custo benefício, tornando o processo de reparação mais simples e ágil, além de oferecer uma maior lucratividade e otimização de processos a seus clientes.

Tendo como objetivos principais a prática de preços acessíveis e uma qualidade similar aos originais, visamos nos tornar referência tanto para oficinais que não possível a cultura de reparação e remanufatura de componentes de injeção diesel, quanto aos reparadores que se deparam com dificuldades em encontrar produtos com resistência, durabilidade e qualidade no mercado.

CONJUNTO DE VÁLVULAS

O conjunto de válvula de controle é responsável por micro movimentos de abertura e fechamento de fluxo de combustível em milésimos de segundos e sua resposta tem que ser muito precisa e suportar alta quilometragem.

PLACAS DE ORIFÍCIO

As placas de orifício são também partes de um sistema de controle de combustível muito preciso, trabalham em conjunto com as válvulas de controle e podem ser substituídas em separado dos bastões.

Estes componentes do sistema common rail são fundamentais para o perfeito funcionamento dos modernos sistemas diesel e garantem o melhor rendimento do combustível, potência do motor e cumprimento das leis de emissões.

CONJUNTOS DE VÁLVULAS

Código Original: F 00R J00 005 — B01.04.0005

Número do Injetor	0 986 435 501 0 445 120 002	**Motor**	2.8 JTD
Aplicações	Ducato / Jumper / Boxer		2005 - 2009

Código Original: F 00R J00 339 — B01.04.0339

Número do Injetor	0 445 120 007	**Motor**	ISBe4 ISB6 - F4A
Aplicações	Agrale MA e MT12		01/2005 - 12/2009
	Iveco 170E25 e 240E25 e 170E22		12/2008 - 04/2012
	Eurocargo 170E22		01/2005
	Eurocargo 230E22		03/2006 - 12/2009
	Eurocargo 230E24		03/2006 - 12/2011
	New Holland T7060		10/2007 - 12/2014

Código Original: F 00V C01 022 — B01.04.1022

Número do Injetor	0 445 110 141	**Motor**	G9U - 2.5 16V
Aplicações	Renault Master - Euro 3		2005 - 2011

Código Original: F 00V C01 023 — B01.04.1023

Número do Injetor	0 445 110 231	**Motor**	MWM 4.07 TCE - SPRINT EURO 3
Aplicações	VW-Delivery 5.140/8.150		10/2005 - 12/2011
	Chevrolet S10		08/2005 - 01/2012
	Chevrolet Blazer		08/2005 - 05/2009

Código Original: F 00V C01 051 — B01.04.1051

Número do Injetor	0 445 110 190	**Motor**	OM612 LA CDI 2.2 16V - 4 CIL. OM612 LA CDI 2.7 20V - 5 CIL.
Aplicações	MBB - Sprinter 311/313/413 - Euro 3		2002 - 2011
	MBB - Accelo 715 - Euro 3		2002 - 2011
	Gran Cherokee - 2.7 20V		2002 - 2004

Código Orignal: F 00R J01 278 — B01.04.1278

Número do Injetor	0 445 120 054	**Motor**	NEF 4 / NEF 6
Aplicações	Iveco Tector 170E22/170E28/240E22/240E28/260E28		05/2012
	Vertis 90V16 / 130V18		10/2010 - 09/2012
	130V19 / 90V18		10/2012
	Case 2855491 / IH 2855491		

CONJUNTOS DE VÁLVULAS

B01.04.1379

Código Original: F 00V C01 379

Número do Injetor	0 445 110 424	**Motor**	2.8 CTDI
Aplicações	Chevrolet - S10 / Trail Blazer		2012 - 2013

B01.04.1383

Código Original: F 00V C01 383

Número do Injetor	0 445 110 376	**Motor**	ISF 2.8 - Euro 5 - 150CV
Aplicações	Cummins F350/F4000		12/2014

B01.04.1338

Código Original: F 00V C01 338

Número do Injetor	0 445 110 248	**Motor**	F1CE0481 - 3.0 - Euro 3
	0 445 110 273		F1AE0481T - 2.3 - Euro 3
Aplicações	Iveco Daily 3.0 - City Class / Daily 35S14 / 40S16 / 45S14 / 45S16 / 55S16 Scudato 70C16		08/2007 - 03/2012
	Ducato / Jumper / Boxer		10/2009 - 02/2012

B01.04.1895

Código Original: F 00R J01 895

Número do Injetor	0 445 120 016	**Motor**	MWM 4.12
	0 445 120 017		6.12 TCE
Aplicações	VW 15.190		2004 - 2012
	VW 17.230		

B01.04.1941

Código Original: F 00R J01 941

Número do Injetor	0 445 120 120	**Motor**	ISC 8.3
	0 445 120 140		
Aplicações	VW 18.320EOT		02/2006 - 12/2011
	Constellation 19.320 Titan		10/2005 - 12/2011
	Constellation 25.320		03/2008 - 08/2011
	Constellation 31.320		01/2007 - 12/2011
	Ford Cargo 28/40/43 e 5332		

B01.04.2103

Código Original: F 00R J02 103

Número do Injetor	0 445 120 186	**Motor**	ISF 3.8
	0 445 120 162		
	0 445 120 134		
Aplicações	VW 5.150 / 8.160 / 9.160 Foton		2012 ->

CONJUNTOS DE VÁLVULAS

Código Original: F 00R J02 130 — B01.04.2130

Número do Injetor	0 445 120 212	**Motor**	ISB4 / ISB6 / F4A

Aplicações		
	VW 8150 / 24250 / 23250	2004 - 2011
	Ford 1317e / 1717e / 2422e / 2428e	2004 - 2011
	Agrale MT 12.0e	2004 - 2011
	Iveco Tector 170E22	2004 - 2011
	Eurocargo 170E22 / 230E22 / 230E24	2004 - 2011
	New Holland T7060	2004 - 2011

Código Original: F 00R J02 449 — B01.04.2449

Número do Injetor	0 445 120 186 0 445 120 162 0 445 120 134	**Motor**	D0834

Aplicações		
	VW Constellation 13/15.190	2012 ->

Código Original: F 00R J02 506 — B01.04.2506

Número do Injetor	0 445 120 106 0 445 120 199 0 445 120 257 0 445 120 310	**Motor**	ISC 8.3 l e ISL

Aplicações		
	Cargo 1832	01/2010 - 12/2011
	Cargo 1932	04/2011
	2632/2932/3132/4432/4532/ Max ton 5032/ 6332	02/2006 - 12/2011
	VW 18.320 EOT	02/2007 - 12/2011
	Constellation 17.320/19.320/24.320/25.320.31.320	02/2007 - 12/2011

UTILIZE A CÂMERA DO SEU CELULAR PARA ESCANEAR O **QR CODE** E OBTER MAIS **INFORMAÇÕES TÉCNICAS** DOS PRODUTOS EM NOSSO APLICATIVO ***ROBIEL***

BAIXE NOSSO NOVO APP App Store Google Play

INJETORES CATERPILLAR C4/C6 | PERKINS | MITSUBISHI

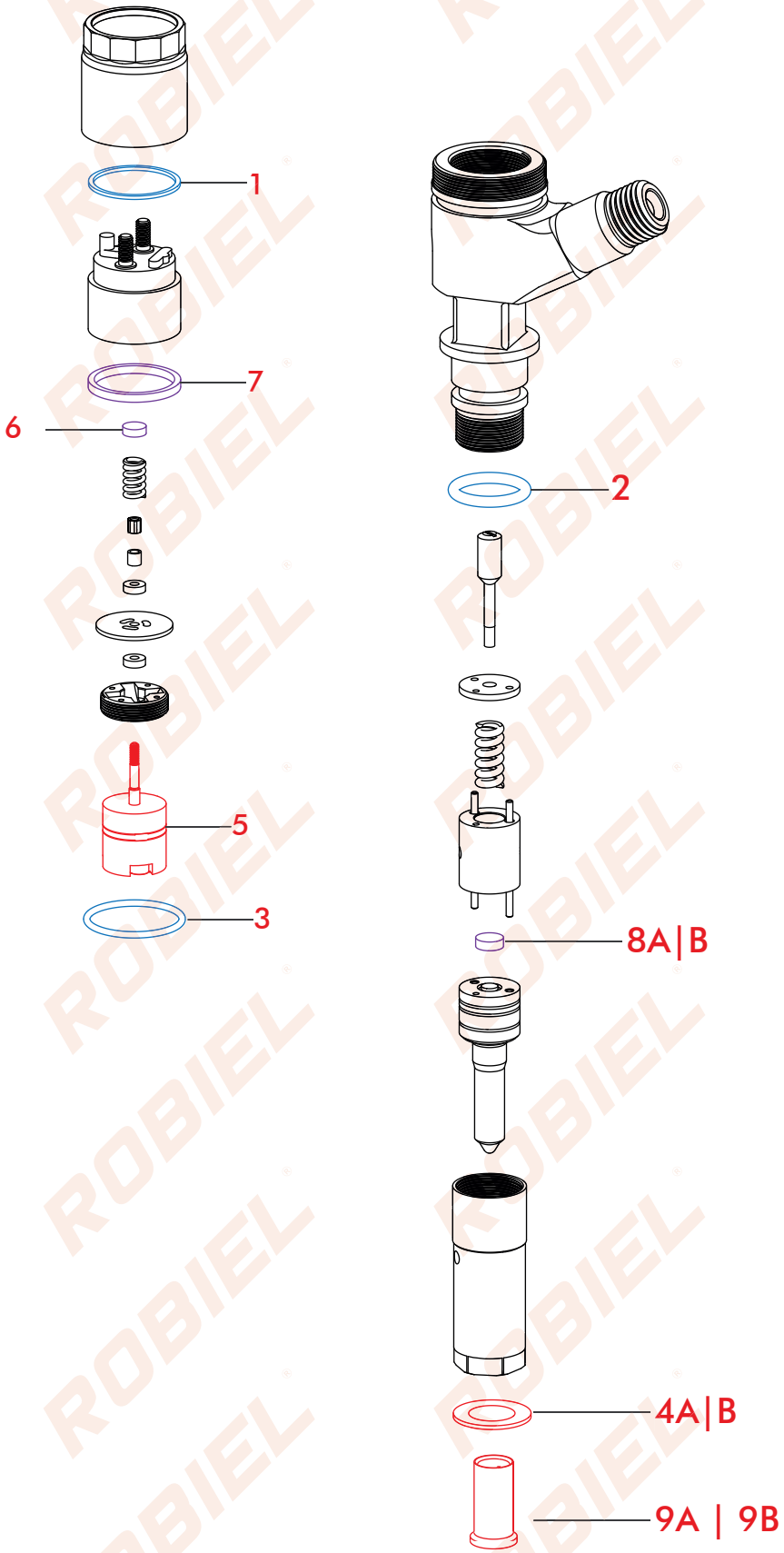

410.00.062 REPARO DO INJETOR CATERPILLAR/PERKINS

CÓD. REFERÊNCIA

Nº	CÓD. ROBIEL	REFERÊNCIA	DESCRIÇÃO	EMB.
1	623.26.10	-	Arruela	01pç.
2	421.01.426	-	Anel	01pç.
3	421.02.417	-	Anel	01pç.

PEÇAS AVULSAS

Nº	CÓD. ROBIEL	REFERÊNCIA	DESCRIÇÃO	EMB.
4A	607.14.20	MN155904	Arruela do Bico Injetor Caterpillar 7,00 X 13,70 X 2,00	48pç.
4B	607.14.10	-	Arruela do Bico Injetor Caterpillar 7,00 X 13,70 X 1,00	48pç.
5	VC6.10.0062	32F61-00062	Válvula de Controle Caterpillar 320D	01pç.
9A	220.03.08	F 00R J02 537 | F 00R J03 561 6.000.900.262	Capa Protetora do Bico Injetor Ø 7,00mm	01ct.
9B	220.03.09	F 00H 410 849 | F 002 C88 080 6.000.900.076	Capa Protetora do Bico Injetor Ø 9,00mm	01ct.

4A Esperrura: 2,00 mm

4B Esperrura: 1,00 mm

5

9A

9B

6 CALÇO DA BOBINA DO INJETOR CATERPILLAR

Ø Externo: 6,60mm

CÓD. ROBIEL	REFERÊNCIA	ESPESSURA(mm)
800.07.218	-	2,18
800.07.220	-	2,20
800.07.222	-	2,22
800.07.224	-	2,24
800.07.226	-	2,26
800.07.228	-	2,28
800.07.230	-	2,30
800.07.232	-	2,32

EMBALAGEM COM 8 PEÇAS

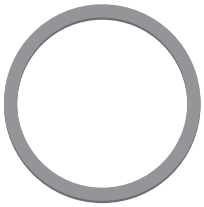

7 CALÇO DA INDUTÂNCIA DO INJETOR CATERPILLAR

22,5 x 26,0mm

CÓD. ROBIEL	REFERÊNCIA	ESPESSURA(mm)
822.26.228	-	2,28
822.26.230	-	2,30
822.26.232	-	2,32
822.26.234	-	2,34
822.26.236	-	2,36
822.26.238	-	2,38

EMBALAGEM COM 8 PEÇAS

8A CALÇO DO BICO INJETOR CATERPILLAR AGULHA ALTA

INOX - Ø Externo: 6,60mm

CÓD. ROBIEL	REFERÊNCIA	ESPESSURA(mm)
800.07.140	-	1,40
800.07.142	-	1,42
800.07.144	-	1,44
800.07.146	-	1,46
800.07.148	-	1,48
800.07.150	-	1,50
800.07.152	-	1,52
800.07.154	-	1,54
800.07.156	-	1,56
800.07.158	-	1,58
800.07.160	-	1,60

EMBALAGEM COM 8 PEÇAS

8B CALÇO DO BICO INJETOR CATERPILLAR AGULHA BAIXA

INOX - Ø Externo: 6,60mm

CÓD. ROBIEL	REFERÊNCIA	ESPESSURA(mm)
800.07.206	-	2,06
800.07.208	-	2,08
800.07.210	-	2,10
800.07.212	-	2,12
800.07.214	-	2,14
800.07.216	-	2,16

EMBALAGEM COM 8 PEÇAS

415.01.01 KIT DE CALÇOS PARA REPARAÇÃO DE INJETORES E BOMBAS CATERPILLAR C4 | C6

CÓDIGOS	DESCRIÇÃO	ESPESSURAS(mm)	Peças por Medida
800.07.140 - 800.07.230	Calço do Bico/Bobina do Injetor	1,40 à 2,30	12 peças
822.26.228 - 822.26.238	Calço da Indutância do Injetor	2,28 à 2,38	12 peças
803.07.125 - 803.07.15	Calço de Ajuste do solenoide da BBA	1,25 à 1,50	12 peças
803.09.165 - 803.09.20	Calço de Ajuste da bobina da BBA	1,65 à 2,00	12 peças

TOTAL DE 528 PEÇAS

CONSULTE OS PRODUTOS DE MANEIRA **RÁPIDA** E **PRÁTICA**

SOLICITE SEU **ORÇAMENTO** SEM SAIR DO APP

FIQUE POR DENTRO DE NOSSOS **LANÇAMENTOS**

ENCONTRE O PRODUTO QUE ESTAVA PROCURANDO ATRAVÉS DA **CÂMERA DO SEU CELULAR**

E VOCÊ, JÁ BAIXOU O APLICATIVO ***ROBIEL***?

BAIXE AGORA!

DISPONÍVEL NO Google Play

Disponível na App Store

UTILIZE A CÂMERA DO SEU CELULAR PARA ESCANEAR O **QR CODE** E OBTER MAIS **INFORMAÇÕES TÉCNICAS** DOS PRODUTOS EM NOSSO APLICATIVO ***ROBIEL***

BAIXE NOSSO NOVO APP App Store Google Play

INJETOR CUMMINS XPI

SCANIA D9 XPI | D13 XPI | D16 XPI
DC13 XPI CUMMINS ISX 15

INJETORES
1881564
2031836
2086663
2872405

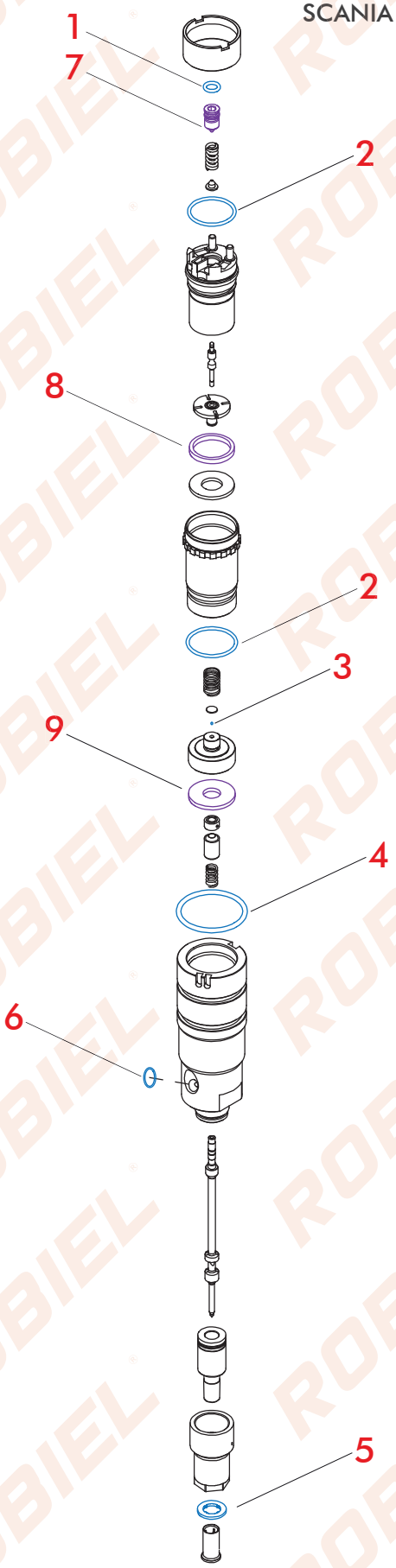

410.32.211 REPARO INJETOR CUMMINS ISX 15 XPI - COMPLETO

CÓD. REFERÊNCIA	1932820 | 1933246			
Nº	CÓD. ROBIEL	REFERÊNCIA	DESCRIÇÃO	EMB.
1	421.06.178	-	Anel Oring	01pç.
2	421.23.518	-	Anel Oring	01pç.
3	190.52.01	-	Esfera Cerâmica	01pç.
4	421.35.626	-	Anel Oring	01pç.
5	609.16.15	-	Arruela de Cobre	01pç.
6	421.12.262	-	Anel Oring	01pç.

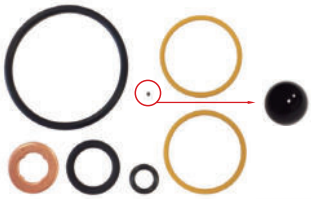

410.32.820 REPARO EXTERNO INJETOR CUMMINS ISX 15 XPI

CÓD. REFERÊNCIA				
Nº	CÓD. ROBIEL	REFERÊNCIA	DESCRIÇÃO	EMB.
4	421.35.626	-	Anel Oring	01pç.
5	609.16.15	-	Arruela de Cobre	01pç.
6	421.12.262	-	Anel Oring	01pç.

7 BUJAO INJETOR SCANIA XPI CUMMINS ISX15 / ISL / FOTON

CÓD. ROBIEL	REFERÊNCIA	ESPESSURA(mm)
165.07.620	-	6,20
165.07.630	-	6,30
165.07.640	-	6,40
165.07.650	-	6,50
165.07.660	-	6,60
EMBALAGEM COM 01 PEÇA		

9 CALÇO DO bico XPI | ISX | ISL | FOTON

CÓD. ROBIEL	REFERÊNCIA	ESPESSURA(mm)
810.26.210	-	2,10
810.26.212	-	2,12
810.26.214	-	2,14
810.26.216	-	2,16
810.26.218	-	2,18
810.26.220	-	2,20
810.26.222	-	2,22
810.26.224	-	2,24
810.26.226	-	2,26
810.26.228	-	2,28
810.26.230	-	2,30
810.26.232	-	2,32
810.26.234	-	2,34
810.26.236	-	2,36
810.26.238	-	2,38
810.26.240	-	2,40
EMBALAGEM COM 6 PEÇAS		

8 CALÇO DO SOLENOIDE XPI | ISX | ISL | FOTON

CÓD. ROBIEL	REFERÊNCIA	ESPESSURA(mm)
821.82.290	-	2,90
821.82.292	-	2,92
821.82.294	-	2,94
821.82.296	-	2,96
821.82.298	-	2,98
821.82.300	-	3,00
821.82.302	-	3,02
821.82.304	-	3,04
821.82.306	-	3,06
821.82.308	-	3,08
821.82.310	-	3,10
821.82.312	-	3,12
821.82.314	-	3,14
821.82.316	-	3,16
821.82.318	-	3,18
821.82.320	-	3,20
EMBALAGEM COM 6 PEÇAS		

323.50.38

Kit de Reparação para Injetores Scania | Cummins XPI | ISX 15 | ISL | Foton

UTILIZE A CÂMERA DO SEU CELULAR PARA ESCANEAR O **QR CODE** E OBTER MAIS **INFORMAÇÕES TÉCNICAS** DOS PRODUTOS EM NOSSO APLICATIVO ***ROBIEL***

BAIXE NOSSO NOVO APP App Store Google Play

INJETOR CUMMINS ISL

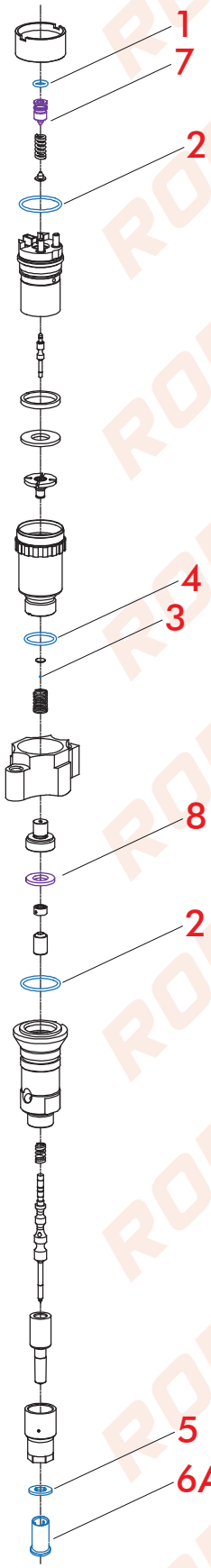

SCANIA

INJETORES
2872127
4954927
4984332
4954679

410.32.127 REPARO INJETOR CUMMINS ISC/ISL/QSL/QSC - COMPLETO

CÓD. REFERÊNCIA

Nº	CÓD. ROBIEL	REFERÊNCIA	DESCRIÇÃO	EMB.
1	421.06.178	-	Anel Oring	01pç.
2	421.23.518	-	Anel Oring	01pç.
3	190.52.01	-	Esfera Cerâmica	01pç.
4	421.01.717	-	Anel Oring	01pç.
5	600.02.07	F 00V C17 503	Arruela de Cobre	01pç.
6A	220.03.08	F 00R J02 537 | F 00R J03 561 6.000.900.262	Tampa Protetora	01pç.

PEÇAS AVULSAS

Nº	CÓD. ROBIEL	REFERÊNCIA	DESCRIÇÃO	EMB.
5	600.02.07	F 00V C17 503	Arruela do Porta Injetor Cummins	24pç.
6A	220.03.08	F 00R J02 537 | F 00R J03 561 6.000.900.262	Tampa Protetora para Bico Injetor Ø7,00mm	01ct.
6B	220.03.09	F 00H 410 849 | F 002 C88 080 6.000.900.076	Tampa Protetora para Bico Injetor Ø9,00mm	01ct.

5

6A

6B

7 BUJAO INJETOR SCANIA XPI CUMMINS ISX15 / ISL / FOTON

CÓD. ROBIEL	REFERÊNCIA	ESPESSURA(mm)
165.07.620	-	6,20
165.07.630	-	6,30
165.07.640	-	6,40
165.07.650	-	6,50
165.07.660	-	6,60

EMBALAGEM COM 01 PEÇA

8 CALÇO DO SOLENOIDE XPI | ISX | ISL | FOTON

CÓD. ROBIEL	REFERÊNCIA	ESPESSURA(mm)
821.82.290	-	2,90
821.82.292	-	2,92
821.82.294	-	2,94
821.82.296	-	2,96
821.82.298	-	2,98
821.82.300	-	3,00
821.82.302	-	3,02
821.82.304	-	3,04
821.82.306	-	3,06
821.82.308	-	3,08
821.82.310	-	3,10
821.82.312	-	3,12
821.82.314	-	3,14
821.82.316	-	3,16
821.82.318	-	3,18
821.82.320	-	3,20

EMBALAGEM COM 6 PEÇAS

323.50.38
Kit de Reparação para Injetores Scania | Cummins XPI | ISX 15 | ISL | Foton

323.01.3241
Morsa Giratória para Bancada com Pino Trava

324.15.01
Suporte de Montagem e Desmontagem de Unidades

UTILIZE A CÂMERA DO SEU CELULAR PARA ESCANEAR O **QR CODE** E OBTER MAIS **INFORMAÇÕES TÉCNICAS** DOS PRODUTOS EM NOSSO APLICATIVO ***ROBIEL***

BAIXE NOSSO NOVO APP App Store Google Play

INJETOR DAF MX13

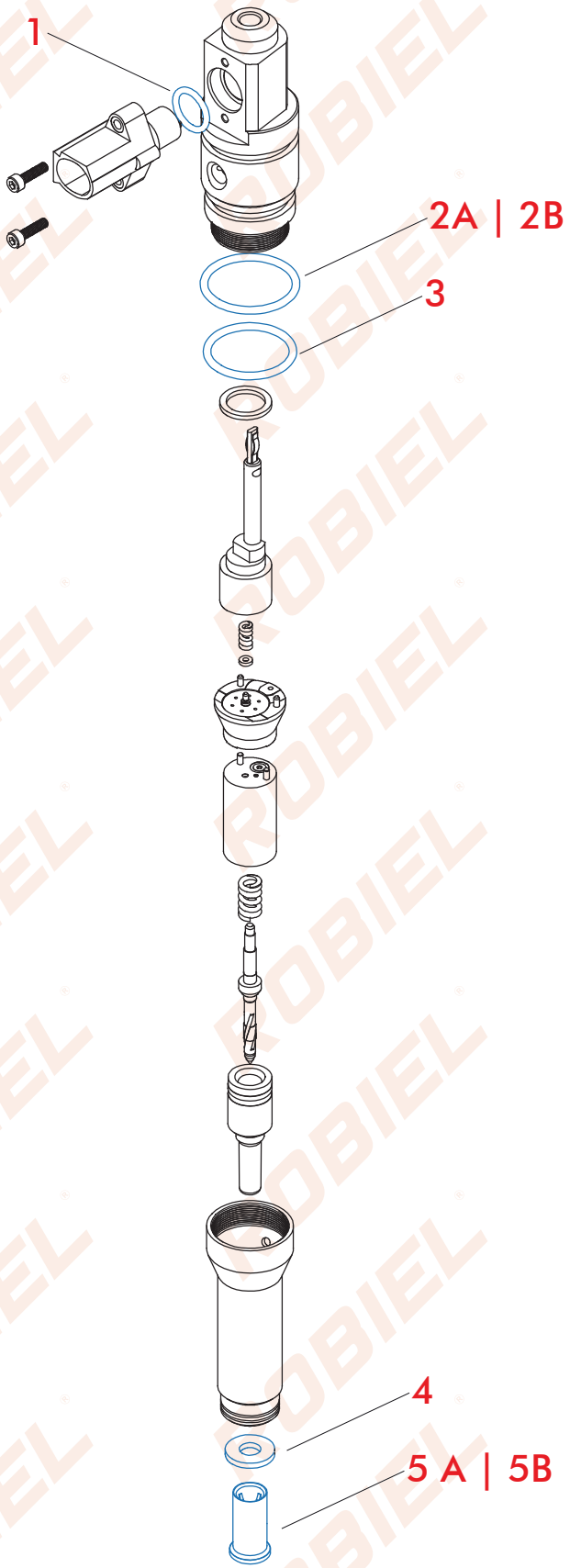

410.12.900 REPARO INJETOR DAF MX13

CÓD. REFERÊNCIA	182-5900 | 213-5457

Nº	CÓD. ROBIEL	REFERÊNCIA	DESCRIÇÃO	EMB.
1	421.01.220	-	Anel Oring	01pç.
2A	421.27.200	182-5900	Anel Oring	01pç.
2B	421.27.250	213-5457	Anel Oring	01pç.
3	421.24.250	-	Anel Oring	01pç.
4	807.16.20	-	Arruela	01pç.
5A	220.03.08	-	Tampa Protetora	01pç.

PEÇAS AVULSAS

Nº	CÓD. ROBIEL	REFERÊNCIA	DESCRIÇÃO	EMB.
5A	220.03.08	F 00R J02 537 | F 00R J03 561 6.000.900.262	Tampa Protetora para Bico Injetor Ø7,00mm	01ct.
5B	220.03.09	F 00H 410 849 | F 002 C88 080 6.000.900.076	Tampa Protetora para Bico Injetor Ø9,00mm	01ct.

5A

5B

EM BREVE

323.50.41

Kit de Reparação Injetor e Unidade Bombeadora DAF

323.01.3241

Morsa Giratória para Bancada com Pino Trava

324.15.01

Suporte de Montagem e Desmontagem de Unidades

UTILIZE A CÂMERA DO SEU CELULAR PARA ESCANEAR O **QR CODE** E OBTER MAIS **INFORMAÇÕES TÉCNICAS** DOS PRODUTOS EM NOSSO APLICATIVO ***ROBIEL***

BAIXE NOSSO NOVO APP App Store Google Play

INJETOR DELPHI

HR
H100
Sprinter
Kia Bongo

Nº INJETOR
28229873

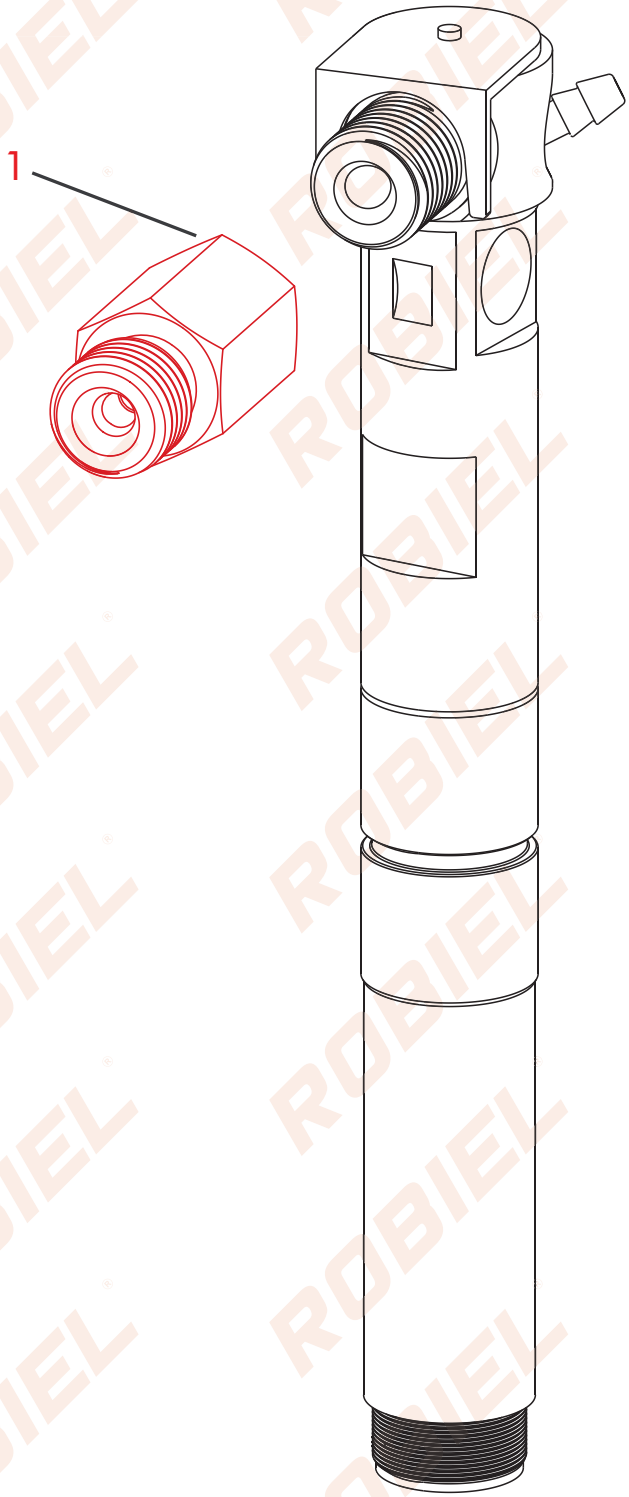

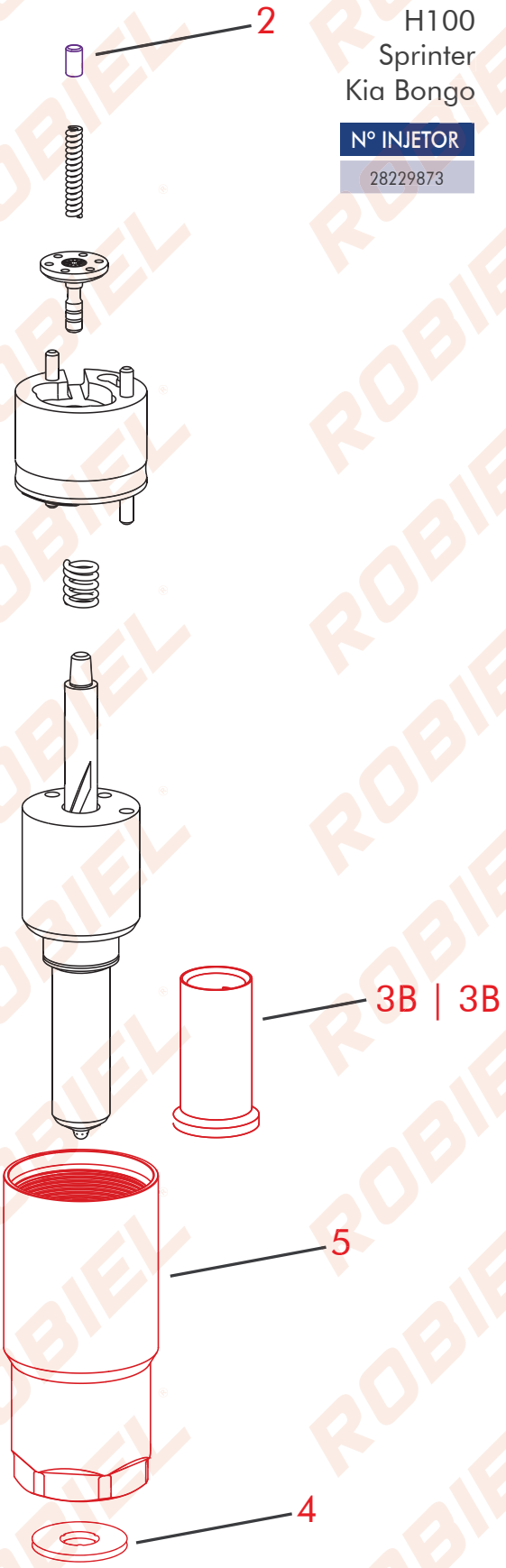

PEÇAS AVULSAS

Nº	CÓD. ROBIEL	REFERÊNCIA	DESCRIÇÃO	EMB.
1	165.02.15	Injetores c/ Caneta	Conexão com Microfiltro CR Delphi | Bosch - M14x1,50mm	01pç.
3A	220.03.08	F 00R J02 537 | F 00R J03 561 6.000.900.262	Capa Protetora do Bico Injetor Ø 7,00mm	01ct.
3B	220.03.09	F 00H 410 849 | F 002 C88 080 6.000.900.076	Capa Protetora do Bico Injetor Ø 9,00mm	01ct.
4	600.02.08	F 00V C17 505 F 00R J01 086	Arruela do Porta Injetor Common Rail MWM - 2,00mm	24pç.
5	315.06.59	28229873	Capa do Bico Injetor Common Rail Delphi - Kia Bongo	01pç.

1

Rosca: M14 X 1,50mm
Aplicada em Injetores
com Caneta/Bastão

3A

3B

4

Ø EXT: 15,00mm
ESP: 2,00mm

5

2 CALÇO DE REGULAGEM DE DEBITO DO INJETOR DELPHI

Ø Externo: 2,00

CÓD. ROBIEL	APLICAÇÃO	ESPESSURA(mm)
800.20.5260	HR | SPRINTER	2,60
800.20.5265	HR | SPRINTER	2,65
800.20.5270	HR | SPRINTER	2,70
800.20.5275	HR | SPRINTER	2,75
800.20.5280	HR | SPRINTER	2,80
800.20.5285	HR | SPRINTER	2,85
800.20.5290	HR | SPRINTER	2,90
800.20.5295	HR | SPRINTER	2,95
800.20.5300	HR | SPRINTER	3,00

EMBALAGEM COM 06 PEÇAS

UTILIZE A CÂMERA DO SEU CELULAR PARA ESCANEAR O **QR CODE** E OBTER MAIS **INFORMAÇÕES TÉCNICAS** DOS PRODUTOS EM NOSSO APLICATIVO ***ROBIEL***

BAIXE NOSSO NOVO APP App Store Google Play

INJETOR DELPHI

JCB
Ssangyong Action

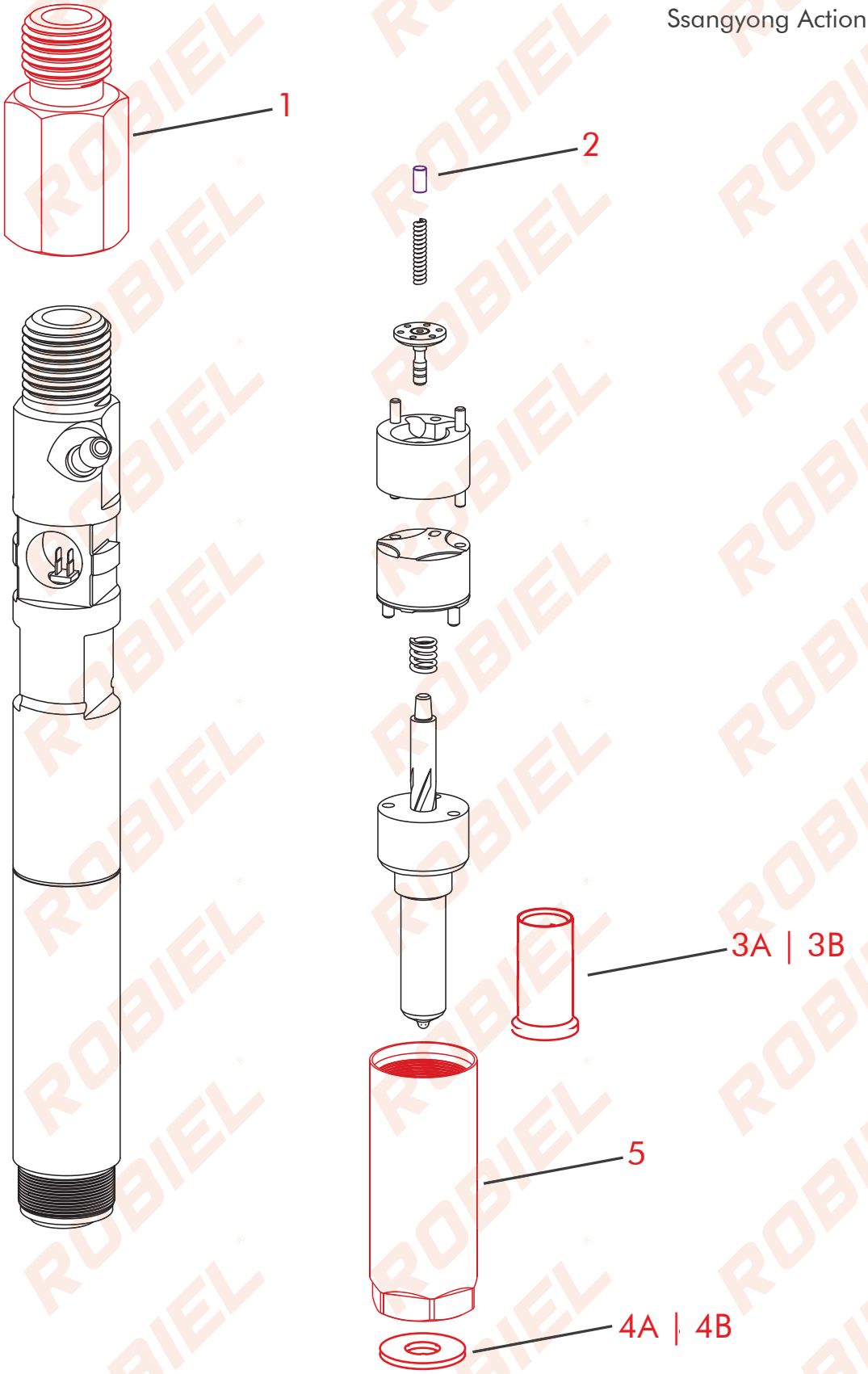

PEÇAS AVULSAS

Nº	CÓD. ROBIEL	REFERÊNCIA	DESCRIÇÃO	EMB.
1	165.02.15	Injetores c/ Caneta	Conexão com Microfiltro CR Delphi | Bosch - M14x1,50mm	01pç.
3A	220.03.08	F 00R J02 537 | F 00R J03 561 6.000.900.262	Capa Protetora do Bico Injetor Ø 7,00mm	01ct.
3B	220.03.09	F 00H 410 849 | F 002 C88 080 6.000.900.076	Capa Protetora do Bico Injetor Ø 9,00mm	01ct.
4A	600.02.07	F 00V C17 503 F 00R J01 453	Arruela do Porta Injetor Common Rail Cummins - 1,50mm	24pç.
4B	600.02.08	F 00V C17 505 F 00R J01 086	Arruela do Porta Injetor Common Rail MWM - 2,00mm	24pç.
5	315.06.60	-	Porca do Bico Injetor Delphi - JCB / Ssangyong	01pç.

1

Rosca: M14 X 1,50mm
Aplicada em Injetores
com Caneta/Bastão

3

3B

4A

ESP: 1,50mm
Ø EXT: 15,00mm

4B

ESP: 2,00mm
Ø EXT: 15,00mm

5

2 CALÇO DE REGULAGEM DE DEBITO DO INJETOR DELPHI

Ø Externo: 2,00

CÓD. ROBIEL	REFERÊNCIA	ESPESSURA(mm)
800.20.5360	-	3,60
800.20.5365	-	3,65
800.20.5370	-	3,70
800.20.5375	-	3,75
800.20.5380	-	3,80
800.20.5385	-	3,85
800.20.5390	-	3,90
800.20.5395	-	3,95
800.20.5400	-	4,00

EMBALAGEM COM 06 PEÇAS

UTILIZE A CÂMERA DO SEU CELULAR PARA ESCANEAR O **QR CODE** E OBTER MAIS **INFORMAÇÕES TÉCNICAS** DOS PRODUTOS EM NOSSO APLICATIVO ***ROBIEL***

BAIXE NOSSO NOVO APP App Store Google Play

INJETORES DENSO G2

INJETORES JOHN DEERE
095000-5190
095000-6480
095000-6481
095000-6482
OUTROS
Sinotruck

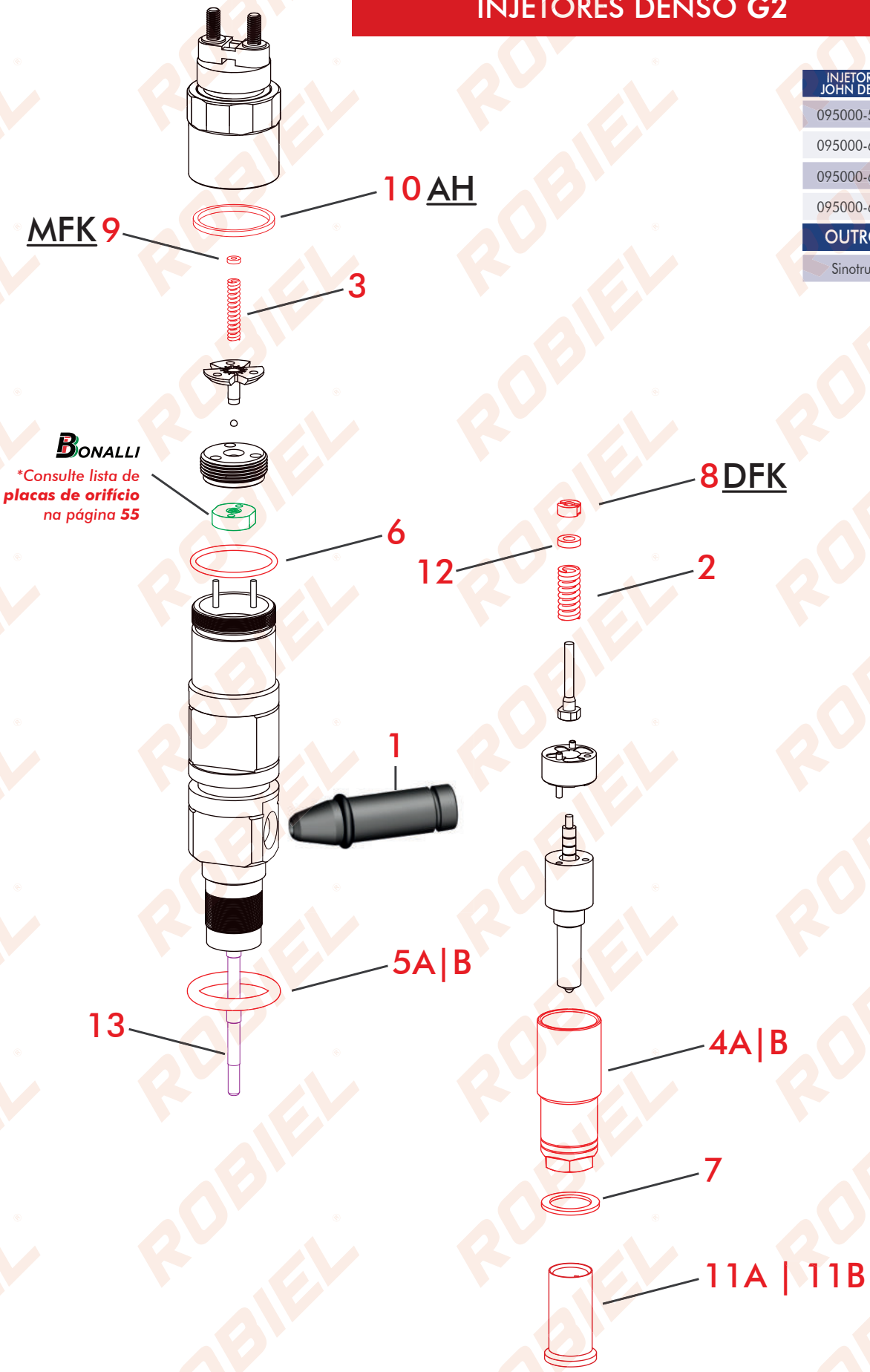

410.70.460 REPARO INJETOR JOHN DEERE 9.0L - S4

CÓD. REFERÊNCIA	095000-6460

CÓD. ROBIEL	REFERÊNCIA	DESCRIÇÃO	EMB.
421.00.926	-	Anel Oring	01pç.
421.02.035	-	Anel Oring	01pç.
421.02.318	-	Anel Oring	01pç.
607.16.22	-	Arruela	01pç.
220.03.08	-	Capa Protetora	01pç.

410.70.150 REPARO INJETOR JOHN DEERE 8.1L - HPCR

CÓD. REFERÊNCIA	095000-5150 | 095000-7560 | RE524361 | RE518726 | SE501936 | RE501010

CÓD. ROBIEL	REFERÊNCIA	DESCRIÇÃO	EMB.
421.00.926	-	Anel Oring	01pç.
421.02.020	-	Anel Oring	01pç.
421.02.318	-	Anel Oring	01pç.
607.16.22	-	Arruela	01pç.
220.03.08	-	Capa Protetora	01pç.

PEÇAS AVULSAS

Nº	CÓD. ROBIEL	REFERÊNCIA	DESCRIÇÃO	EMB.
1	165.03.06	-	Conexão de Entrada do Injetor Denso John Deere	01pç.
2	225.01.38	-	Mola do Bico Injetor Denso John Deere	06pç.
3	225.01.39	-	Mola do Solenóide do Injetor Denso John Deere	06pç.
4A	315.06.54	-	Porca do Bico Injetor 095000-5190	04pç.
4B	315.06.34	-	Porca do Bico Injetores 095000-6480 | 6481 | 6482	06pç.
5A	421.02.020	-	Anel do Injetor 095000-5190	12pç.
5B	421.02.035	-	Anel dos Injetores 095000-6480 | 6481 | 6482	06pç.
6	421.02.318	-	Anel do Solenóide do Injetor Denso John Deere	12pç.
7	807.13.20	-	Arruela do Bico Injetor Denso	48pç.
11A	220.03.08	F 00R J02 537 | F 00R J03 561 6.000.900.262	Capa Protetora do Bico Injetor Ø 7,00mm	01ct.
11B	220.03.09	F 00H 410 849 | F 002 C88 080 6.000.900.076	Capa Protetora do Bico Injetor Ø 9,00mm	01ct.

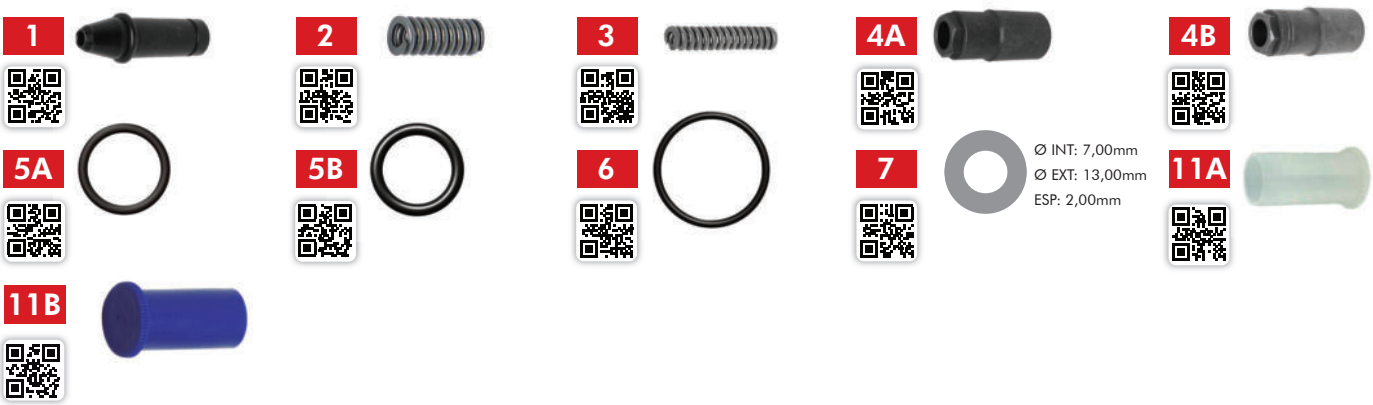

8 CALÇO DA FORÇA DA MOLA DO BICO INJETOR (DFK)

CÓD. ROBIEL	REFERÊNCIA	ESPESSURA(mm)
800.00.290	-	2,90
800.00.295	-	2,95
800.00.300	-	3,00
800.00.305	-	3,05
800.00.310	-	3,10
EMBALAGEM COM 12 PEÇAS		

9 CALÇO DA FORÇA DA MOLA DA BOBINA (MFK)

Ø Interno: 1,80 Ø Externo: 4,00

CÓD. ROBIEL	REFERÊNCIA	ESPESSURA(mm)
801.04.12	-	1,20
801.04.125	-	1,25
801.04.13	-	1,30
801.04.135	-	1,35
801.04.14	-	1,40
801.04.145	-	1,45
801.04.15	-	1,50
EMBALAGEM COM 06 PEÇAS		

10 CALÇO DE AJUSTE DO CURSO DA INDUTÂNCIA (AH)

Ø Interno: 21,40 Ø Externo: 24,30

CÓD. ROBIEL	ESPESSURA(mm)	CÓD. ROBIEL	ESPESSURA(mm)
821.24.150	1,50	821.24.161	1,61
821.24.151	1,51	821.24.162	1,62
821.24.152	1,52	821.24.163	1,63
821.24.153	1,53	821.24.164	1,64
821.24.154	1,54	821.24.165	1,65
821.24.155	1,55	821.24.166	1,66
821.24.156	1,56	821.24.167	1,67
821.24.157	1,57	821.24.168	1,68
821.24.158	1,58	821.24.169	1,69
821.24.159	1,59	821.24.170	1,70
821.24.160	1,60	EMBALAGEM COM 10 PEÇAS	

12 CALÇO DA MOLA DO INJETOR DENSO

Ø Interno: 3,50 Ø Externo: 6,75

CÓD. ROBIEL	ESPESSURA(mm)
804.06.130	1,30
804.06.135	1,35
804.06.140	1,40
804.06.145	1,45
804.06.150	1,50
804.06.155	1,55
804.06.160	1,60
804.06.165	1,65
804.06.170	1,70
EMBALAGEM COM 06 PEÇAS	

13 BASTÃO DO INJETORES DENSO 5160

Comprimento 79,20mm

CÓD. ROBIEL	REFERÊNCIA	ESPESSURA(mm)
BID.01.4300	-	4,300
BID.01.4305	-	4,305

EMBALAGEM COM 01 PEÇA

13 BASTÃO DO INJETORES DENSO 6490

Comprimento 66,70mm

CÓD. ROBIEL	REFERÊNCIA	ESPESSURA(mm)
BID.02.4300	-	4,300
BID.02.4302	-	4,302
BID.02.4305	-	4,305

EMBALAGEM COM 01 PEÇA

13 BASTÃO DO INJETORES DENSO 23670-0L020 (HILUX 3.0)

Comprimento 117,70mm

CÓD. ROBIEL	REFERÊNCIA	ESPESSURA(mm)
BID.03.4300	-	4,300
BID.03.4305	-	4,305

EMBALAGEM COM 01 PEÇA

13 BASTÃO DO INJETORES DENSO 16600 - EB70A (FRONTIER | TRANSIT)

Comprimento 125,85mm

CÓD. ROBIEL	REFERÊNCIA	ESPESSURA(mm)
BID.04.4300	-	4,300
BID.04.4305	-	4,305

EMBALAGEM COM 01 PEÇA

13 BASTÃO DO INJETORES DENSO 1465A054 (TRITON)

Comprimento 125,90mm

CÓD. ROBIEL	REFERÊNCIA	ESPESSURA(mm)
BID.05.4300	-	4,300
BID.05.4305	-	4,305

EMBALAGEM COM 01 PEÇA

13 BASTÃO DO INJETORES DENSO 6700 (SINOTRUK)

Comprimento 77,50mm

CÓD. ROBIEL	REFERÊNCIA	ESPESSURA(mm)
BID.06.4300	-	4,300
BID.06.4305	-	4,305

EMBALAGEM COM 01 PEÇA

324.44.001

Ferramenta de Retífica do Alojamento do Bastão dos Injetores Denso Ø 4,300mm

324.44.0011 - Haste Ø4,300mm

324.44.002

Ferramenta de Retífica do Alojamento do Bastão dos Injetores Denso Ø 4,305mm

324.44.0021 - Haste Ø4,305mm

UTILIZE A CÂMERA DO SEU CELULAR PARA ESCANEAR O **QR CODE** E OBTER MAIS **INFORMAÇÕES TÉCNICAS** DOS PRODUTOS EM NOSSO APLICATIVO ***ROBIEL***

BAIXE NOSSO NOVO APP App Store Google Play

INJETORES DENSO G2 | G3

Mitsubishi L200 Triton
Nissan Frontier Tailandesa
Toyota Hilux

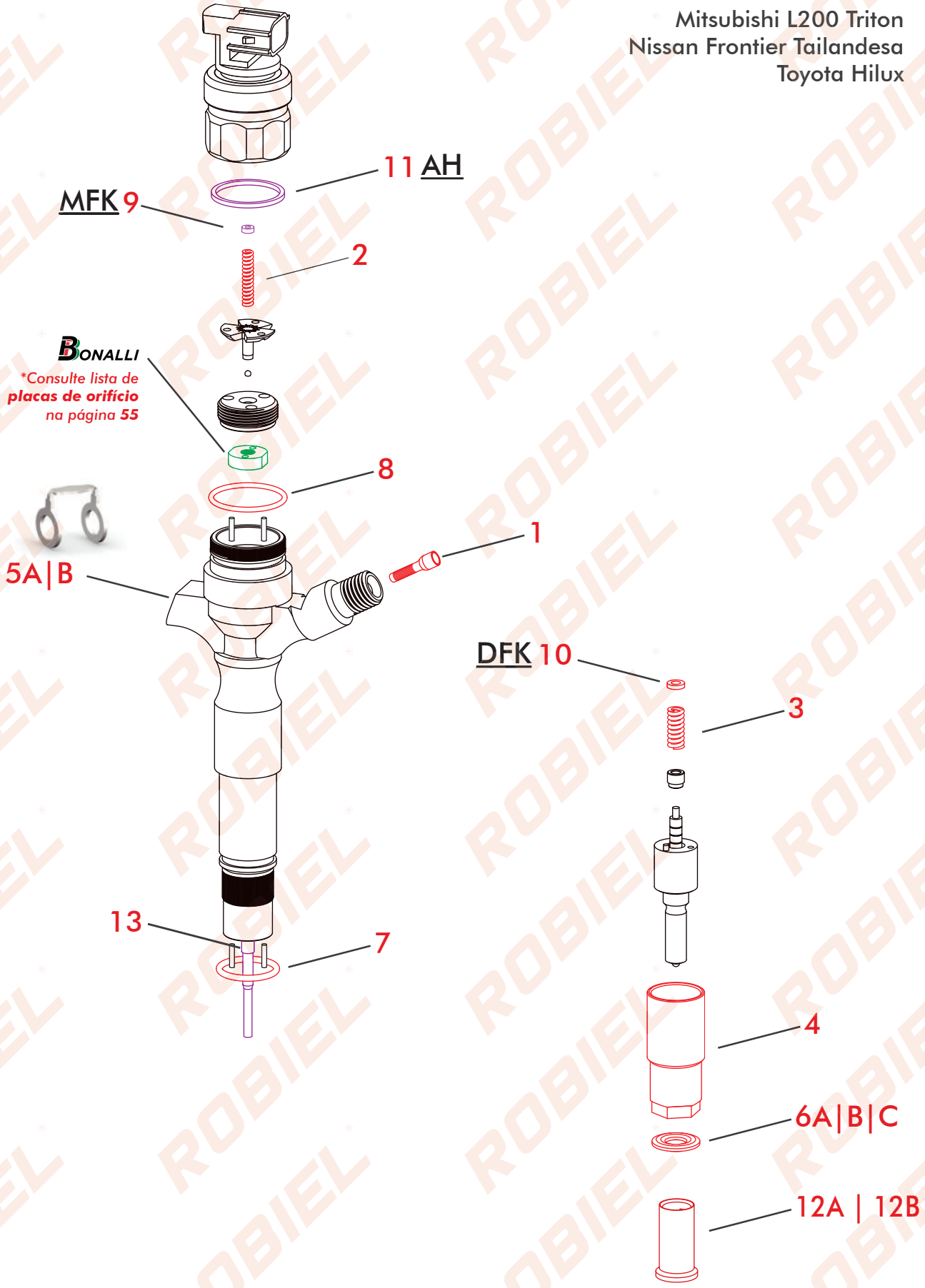

410.00.35 REPARO DO INJETOR DENSO TOYOTA HILUX

CÓD. REFERÊNCIA

Nº	CÓD. ROBIEL	REFERÊNCIA	DESCRIÇÃO	EMB.
5A	602.08.13	-	Arruela de Retorno	05pç.
6B	608.16.19	-	Arruela	04pç.
7	421.01.720	-	Anel O-ring	04pç.
8	421.02.318	-	Anel O-ring	04pç.

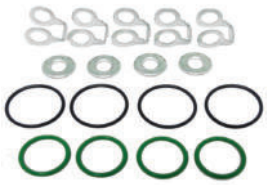

410.00.36 REPARO DO INJETOR DENSO NISSAN FRONTIER

CÓD. REFERÊNCIA

Nº	CÓD. ROBIEL	REFERÊNCIA	DESCRIÇÃO	EMB.
5B	602.08.14	-	Arruela de Retorno	05pç.
6A	607.14.20	-	Arruela	04pç.
7	421.01.720	-	Anel O-ring	04pç.
8	421.02.318	-	Anel O-ring	04pç.

PEÇAS AVULSAS

Nº	CÓD. ROBIEL	REFERÊNCIA	DESCRIÇÃO	EMB.
1	200.02.01	093152-0320	Filtro do Injetor Denso	04pç.
2	225.01.39	-	Mola do Solenóide Denso	06pç.
3	225.01.40	-	Mola do Calço do Bico Injetor Denso Toyota	06pç.
4	315.06.54	0 950 810 760	Porca do Bico Denso	04pç.
5A	602.08.13	-	Arruela Dupla do Cano de Retorno Toyota	08pç.
5B	602.08.14	16635-84800	Arruela Dupla do Cano de Retorno Nissan	04pç.
6A	607.14.20	MN155904	Assento do Bico L200 Triton	48pç.
6B	608.16.19	-	Assento do Bico Hilux 3.0 - 2,00mm	48pç.
6C	608.16.30	-	Assento do Bico Hilux 3.0 - 3,00mm	12pç.
7	421.01.720	F 00R 0P0 397	Anel do Injetor Toyota Hilux 3.0	12pç.
8	421.02.318	-	Anel de Vedação do Solenóide	12pç.
12A	220.03.08	F 00R J02 537 | F 00R J03 561 6.000.900.262	Capa Protetora do Bico Injetor Ø 7,00mm	01ct.
12B	220.03.09	F 00H 410 849 | F 002 C88 080 6.000.900.076	Capa Protetora do Bico Injetor Ø 9,00mm	01ct.

1

2

3

4

5A

5B

6A

Ø INT: 7,30mm
Ø EXT: 13,70mm
ESP: 1,90mm

6B

Ø INT: 7,00mm
Ø EXT: 16,00mm
ESP: 2,00mm

6C

Ø INT: 7,00mm
Ø EXT: 16,00mm
ESP: 3,00mm

7

8

12A

12B

9 CALÇO DA FORÇA DA MOLA DA BOBINA (MFK)

Ø Interno: 1,80 Ø Externo: 4,00

CÓD. ROBIEL	REFERÊNCIA	ESPESSURA(mm)
801.04.12	-	1,20
801.04.125	-	1,25
801.04.13	-	1,30
801.04.135	-	1,35
801.04.14	-	1,40
801.04.145	-	1,45
801.04.15	-	1,50

EMBALAGEM COM 06 PEÇAS

10 CALÇO DA FORÇA DA MOLA DO BICO (DFK)

Ø Interno: 3,00 Ø Externo: 5,70

CÓD. ROBIEL	REFERÊNCIA	ESPESSURA(mm)
803.02.130	-	1,30
803.02.135	-	1,35
803.02.140	-	1,40
803.02.145	-	1,45
803.02.150	-	1,50
803.02.155	-	1,55
803.02.160	-	1,60
803.02.165	-	1,65
803.02.170	-	1,70
803.02.175	-	1,75
803.02.180	-	1,80
803.02.190	-	1,90
803.02.200	-	2,00

EMBALAGEM COM 06 PEÇAS

11 CALÇO DE AJUSTE DO CURSO DA INDUTÂNCIA (AH)

Ø Interno: 21,40 Ø Externo: 24,30

CÓD. ROBIEL	REFERÊNCIA	ESPESSURA(mm)
821.24.150	-	1,50
821.24.151	-	1,51
821.24.152	-	1,52
821.24.153	-	1,53
821.24.154	-	1,54
821.24.155	-	1,55
821.24.156	-	1,56
821.24.157	-	1,57
821.24.158	-	1,58
821.24.159	-	1,59
821.24.160	-	1,60
821.24.161	-	1,61
821.24.162	-	1,62
821.24.163	-	1,63
821.24.164	-	1,64
821.24.165	-	1,65
821.24.166	-	1,66
821.24.167	-	1,67
821.24.168	-	1,68
821.24.169	-	1,69
821.24.170	-	1,70

EMBALAGEM COM 10 PEÇAS

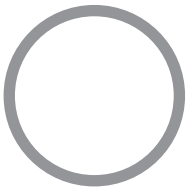

13 BASTÃO DO INJETORES DENSO 5160

Comprimento 79,20mm

CÓD. ROBIEL	REFERÊNCIA	ESPESSURA(mm)
BID.01.4300	-	4,300
BID.01.4305	-	4,305

EMBALAGEM COM 01 PEÇA

13 BASTÃO DO INJETORES DENSO 6490

Comprimento 66,70mm

CÓD. ROBIEL	REFERÊNCIA	ESPESSURA(mm)
BID.02.4300	-	4,300
BID.02.4302	-	4,302
BID.02.4305	-	4,305

EMBALAGEM COM 01 PEÇA

13 BASTÃO DO INJETORES DENSO 23670-0L020 (HILUX 3.0)

Comprimento 117,70mm

CÓD. ROBIEL	REFERÊNCIA	ESPESSURA(mm)
BID.03.4300	-	4,300
BID.03.4305	-	4,305

EMBALAGEM COM 01 PEÇA

13 BASTÃO DO INJETORES DENSO 16600 - EB70A (FRONTIER | TRANSIT)

Comprimento 125,85mm

CÓD. ROBIEL	REFERÊNCIA	ESPESSURA(mm)
BID.04.4300	-	4,300
BID.04.4305	-	4,305

EMBALAGEM COM 01 PEÇA

13 BASTÃO DO INJETORES DENSO 1465A054 (TRITON)

Comprimento 125,90mm

CÓD. ROBIEL	REFERÊNCIA	ESPESSURA(mm)
BID.05.4300	-	4,300
BID.05.4305	-	4,305

EMBALAGEM COM 01 PEÇA

13 BASTÃO DO INJETORES DENSO 6700 (SINOTRUK)

Comprimento 77,50mm

CÓD. ROBIEL	REFERÊNCIA	ESPESSURA(mm)
BID.06.4300	-	4,300
BID.06.4305	-	4,305

EMBALAGEM COM 01 PEÇA

324.44.001

Ferramenta de Retífica do Alojamento do Bastão dos Injetores Denso Ø 4,300mm

324.44.0011 - Haste Ø4,300mm

324.44.002

Ferramenta de Retífica do Alojamento do Bastão dos Injetores Denso Ø 4,305mm

324.44.0021 - Haste Ø4,305mm

415.00.031 KIT DE CALÇOS PARA REPARAÇÃO DE INJETORES DENSO | SIEMENS

Nº	CÓDIGOS	DESCRIÇÃO	ESPESSURAS(mm)	Peças por Medida
AH	821.24.150 - 821.24.170	Calço do Solenóide do Injetor	1,50 à 1,70	12 peças
MFK	801.04.12 - 801.04.15	Calço da Pré-Injeção do Injetor	1,20 à 1,50	12 peças
DFK	800.00.290 - 800.00.310	Calço do Injetor Denso G2	2,90 à 3,10	12 peças
DFK	803.02.130 - 803.02.160	Calço Ajuste do Bico Denso G2|G3|Siemens	1,30 à 1,60	12 peças
-	814.18.090 - 814.18.100	Calço de Ajuste Piezo Elétrico Siemens	0,90 à 1,00	12 peças

TOTAL DE 612 PEÇAS

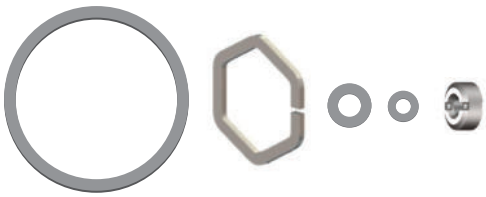

323.01.3241
Morsa Giratória para Bancada com Pino Trava

324.15.01
Suporte de Montagem e Desmontagem de Injetores

324.15.04
Mordente para Injetores Denso

324.13.321
Ferramenta da Válvula do Injetor Denso

323.02.121
Escova para Limpeza e Remoção de Resíduos
Ø 12,00mm

323.50.20
Kit de Reparação do Filtro do Injetor Denso

323.50.081
Kit de Reparação para Injetores Denso G1 | G2 | G3 Siemens/Continental

PLACAS DE ORIFÍCIO

B03.03.P140

Número do Injetor	A2C59517051	**Motor**	Puma 2.2 e 3.2 16V - Euro 5
Aplicações	Ford Ranger / Transit 2.2/3.2 - Euro 5		2012 - 2017

B05.03.L020

Número do Injetor	095000-544	**Motor**	1 KD-FTV
	095000-592		
	095000-822		
	095000-829		
	095000-778		
	095000-754		
Aplicações	Hilux Land Cruiser 3.0		2005 - 2010

B05.03.L090

Número do Injetor	295050-018	**Motor**	1KD - 3.0 / 2KD - 2.5
	295050-052		
	295050-020		
	295050-046		
Aplicações	Hilux 3.0 / Land Cruiser / Vigo 3.0 VNT - Euro 4		2010 - 2012

B05.03.0576

Número do Injetor	095000-576	**Motor**	4M41 - 3.2
	095000-811		
Aplicações	Pajero Sport / Dakar / Full / Montero		2012-2016

B05.03.0560

Número do Injetor	095000-560	**Motor**	4D56 - 2.5
Aplicações	L200 Triton		2008 - 2018

B05.03.0580

Número do Injetor	095000-580	**Motor**	Puma 2.4 16V
Aplicações	Ford transit / Land Rover Defender - Euro 3		2007 - 2011
	Citroën Jumper		2007 - 2011

B05.03.0625

Número do Injetor	095000-625	**Motor**	YD 2.5 DDTI - 16V DOHC
Aplicações	Nissan Frontier / Navara / Pathfinder YD 25		2005 - 2013

B05.03.0648

Número do Injetor	095000-648	**Motor**	JD 6090
Aplicações	John Deere 8530 S450 2005_11 / Tractor		2006 - 2009

UTILIZE A CÂMERA DO SEU CELULAR PARA ESCANEAR O **QR CODE** E OBTER MAIS **INFORMAÇÕES TÉCNICAS** DOS PRODUTOS EM NOSSO APLICATIVO ***ROBIEL***

BAIXE NOSSO NOVO APP App Store Google Play

INJETORES SIEMENS VDO | CONTINENTAL

Ford Ranger

INJETORES
SW 5006
77550

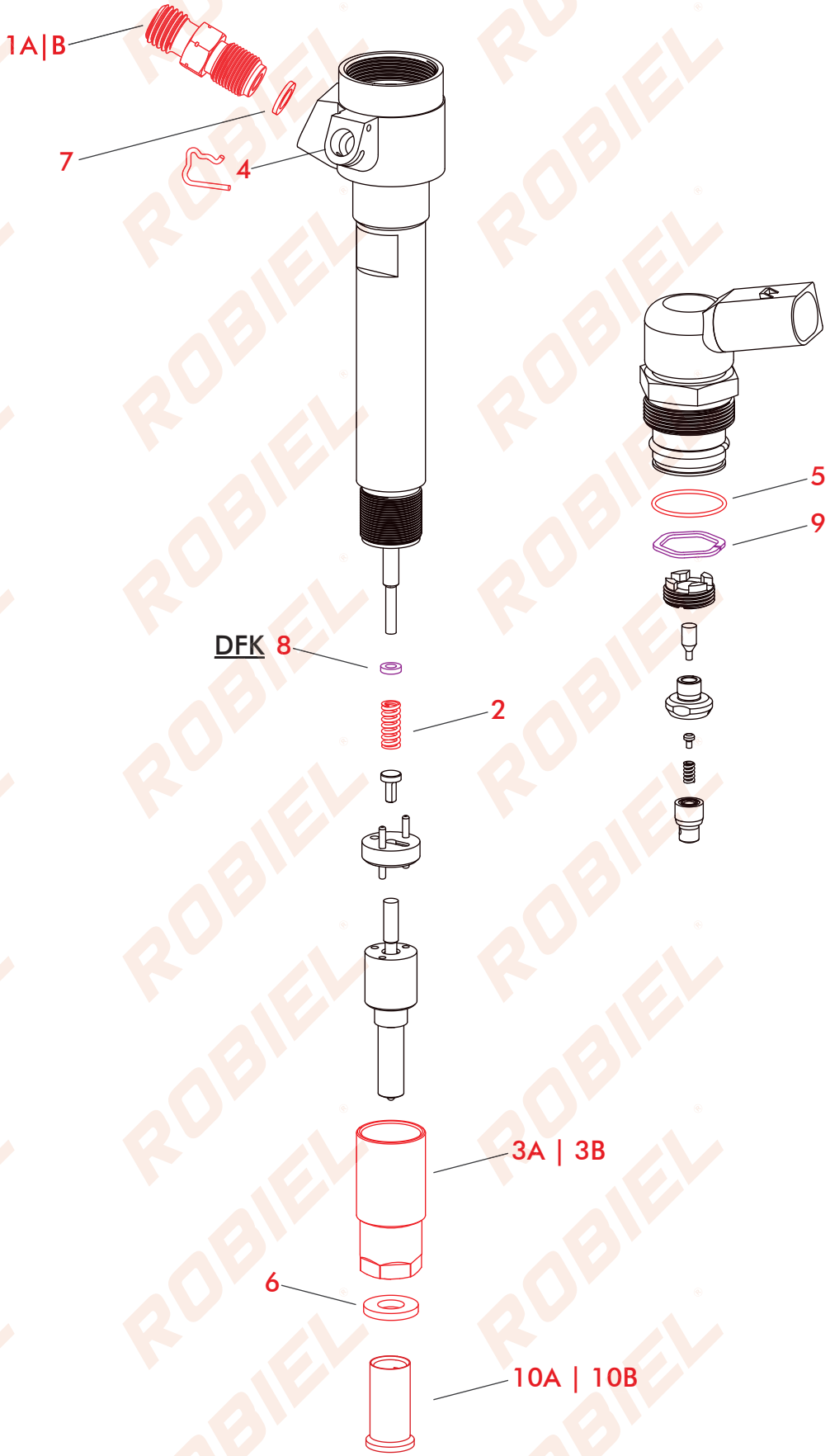

PEÇAS AVULSAS

Nº	CÓD. ROBIEL	REFERÊNCIA	DESCRIÇÃO	EMB.
1A	165.02.06	F 00V C16 017	Conexão de Pressão do Injetor	01pç.
1B	165.02.061	-	Conexão c/ Microfiltro Injetores Bosch | Siemens M12X 1,50mm M12 X 1,00mm	01pç.
2	225.01.41	-	Mola do Bico do Injetor Siemens	06pç.
3A	315.06.55	-	Porca do Bico Injetor Siemens	04pç.
3B	315.06.61	BK2Q9K546AG | A2C59517051 5WS40745	Porca do Bico Ford Ranger / Transit / Troller - 2.2 | 3.2	04pç.
4	335.03.00	-	Trava do Retorno do Bico Injetor Siemens	04pç.
5	421.01.851	-	Anel do Solenóide do Injetor Siemens	12pç.
6	607.15.20	-	Assento do Bico Siemens Ford Ranger	01ct.
7	805.09.05	F 00V C17 003 | F 00R 0P0 004	Calço da Conexão do Injetor	12pç.
10A	220.03.08	F 00R J02 537 | F 00R J03 561 6.000.900.262	Capa Protetora do Bico Injetor Ø 7,00mm	01ct.
10B	220.03.09	F 00H 410 849 | F 002 C88 080 6.000.900.076	Capa Protetora do Bico Injetor Ø 9,00mm	01ct.

1A C/ Bastão

1B C/ Microfiltro

2

3A

3B

4

5

6

Ø INT: 7,30mm
Ø EXT: 15,00mm
ESP: 2,00mm

7

Ø INT:5,50mm
Ø EXT: 9,40mm
ESP: 0,50mm

10A

10B

8 CALÇO DA FORÇA DA MOLA DO BICO SIEMENS 5W S5000|7750 (DFK)

Ø Interno: 3,00 Ø Externo: 5,70

CÓD. ROBIEL	REFERÊNCIA	ESPESSURA(mm)
803.02.130	-	1,30
803.02.135	-	1,35
803.02.140	-	1,40
803.02.145	-	1,45
803.02.150	-	1,50
803.02.155	-	1,55
803.02.160	-	1,60

EMBALAGEM COM 06 PEÇAS

9 CALÇO DO AJUSTE DO PIEZO ELÉTRICO SIEMENS

Ø Interno: 16,00 Ø Externo: 18,00

CÓD. ROBIEL	REFERÊNCIA	ESPESSURA(mm)
814.18.090	-	0,90
814.18.091	-	0,91
814.18.092	-	0,92
814.18.093	-	0,93
814.18.094	-	0,94
814.18.095	-	0,95
814.18.096	-	0,96
814.18.097	-	0,97
814.18.098	-	0,98
814.18.099	-	0,99
814.18.100	-	1,00

EMBALAGEM COM 06 PEÇAS

415.00.031 KIT DE CALÇOS PARA REPARAÇÃO DE INJETORES DENSO | SIEMENS

Nº	CÓDIGOS	DESCRIÇÃO	ESPESSURAS(mm)	Peças por Medida
-	821.24.150 - 821.24.170	Calço do Solenóide do Injetor	1,50 à 1,70	12 peças
-	801.04.12 - 801.04.15	Calço da Pré-Injeção do Injetor	1,20 à 1,50	12 peças
-	800.00.290 - 800.00.310	Calço do Injetor Denso John Deere	2,90 à 3,10	12 peças
DFK	803.02.130 - 803.02.160	Calço de Ajuste do Bico Ford Ranger	1,30 à 1,60	12 peças
-	814.18.090 - 814.18.100	Calço de Ajuste Piezo Elétrico Siemens	0,90 à 1,00	12 peças

TOTAL DE 612 PEÇAS

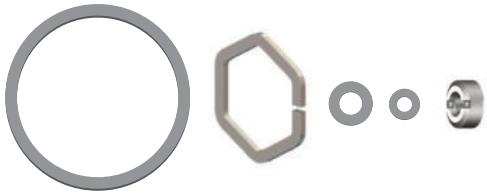

323.01.324

Morsa Giratória para Bancada com Pino Trava

324.15.01

Suporte de Montagem e Desmontagem de Injetores

323.02.121

Escova para Limpeza e Remoção de Resíduos Ø 12,00mm

323.50.081

Kit de Reparação para Injetores Denso G1 | G2 | G3 Siemens/Continental