ROBIEL

USE YOUR SMARTPHONE CAMERA TO SCAN THE **QR CODE** AND ACCESS MORE **TECHNICAL INFORMATION** FROM OUR PRODUCTS IN ***ROBIEL***' APP.

*USE LA CÁMARA DE SU TELÉFONO PARA ESCANEAR EL **CÓDIGO QR** Y OBTENER MÁS **INFORMACIONES TÉCNICAS** SOBRE LOS PRODUCTOS EN NUESTRA APLICACIÓN **ROBIEL**'.*

DOWNLOAD OUR NEW APP
DESCARGUE NUESTRA NUEVA APLICACIÓN

Get it on Google Play | Download on the App Store

DELPHI HIGH PRESSURE PUMP
BOMBA DE ALTA PRESIÓN DELPHI

SPRINTER | BONGO | HR

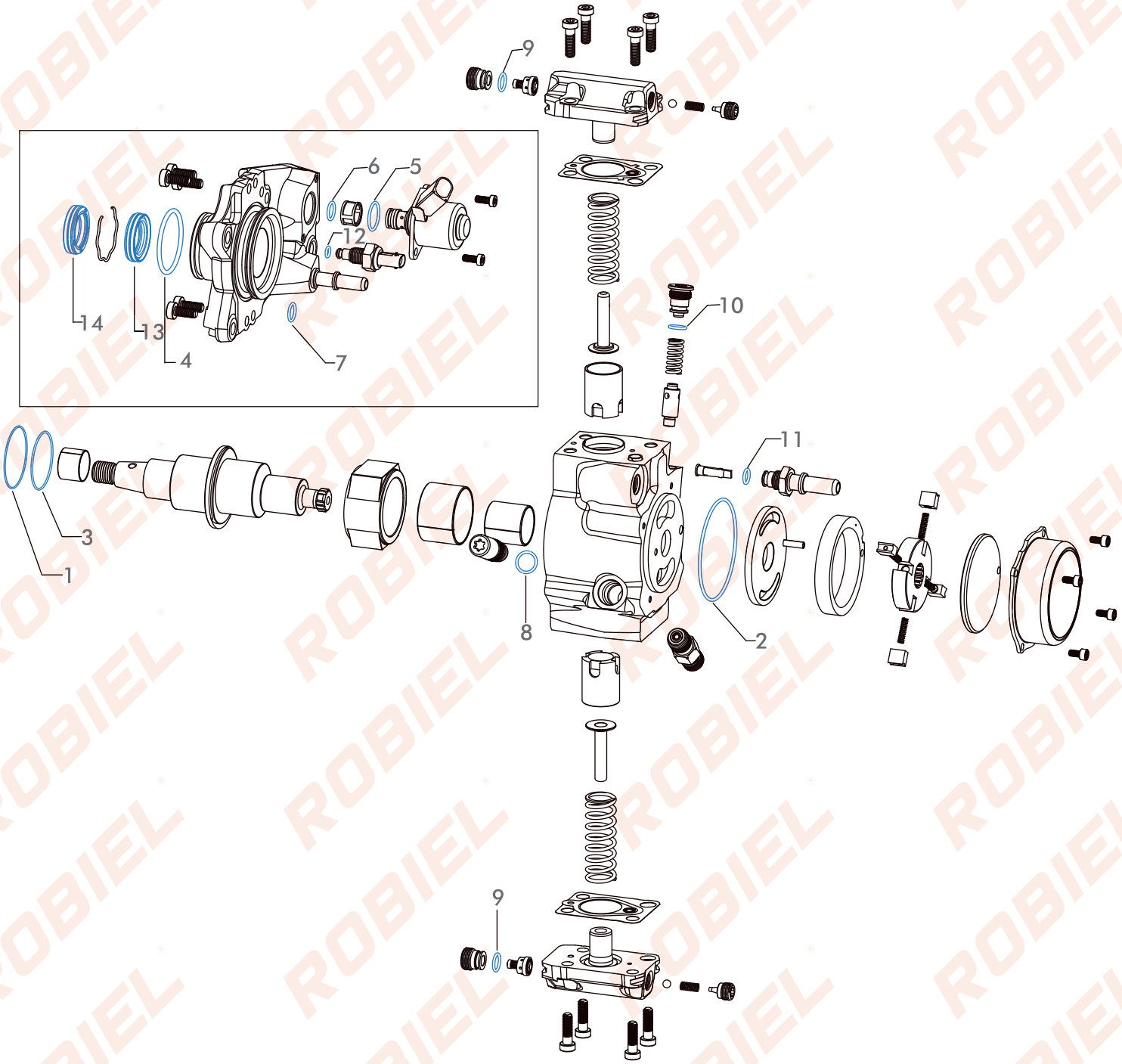

410.35.681 REPAIR PARTS - DELPHI HIGH PRESSURE PUMP

REPARACION BBA ALTA PRESION DELPHI

HR / H100 KIA BONGO K2500 / SPRINTER

REFERENCE	7135-681

Nº	ROBIEL CODE	REFERENCE	DESCRIPTION	PACK
1	421.07.115	–	O-ring - *Anillo*	01un.
2	421.06.318	–	O-ring - *Anillo*	01un.
3A	421.06.520	–	O-ring - *Anillo* (HR)	01un.
3B	421.05.520	–	O-ring - *Anillo* (SPRINTER)	01un.
4	421.04.430	–	O-ring - *Anillo*	01un.
5	421.01.918	–	O-ring - *Anillo*	01un.
6	421.11.916	–	O-ring - *Anillo*	01un.
7	421.01.117	–	O-ring - *Anillo*	01un.
8	421.01.115	–	O-ring - *Anillo*	01un.
9	421.00.915	–	O-ring - *Anillo*	02un.
10	421.00.717	–	O-ring - *Anillo*	01un.
11	421.00.520	–	O-ring - *Anillo*	01un.
12	421.00.716	–	O-ring - *Anillo*	01un.
13	430.02.538	7190-234	Retainer - *Retén*	01un.
14	430.02.539	7190-266	Retainer - *Retén*	01un.

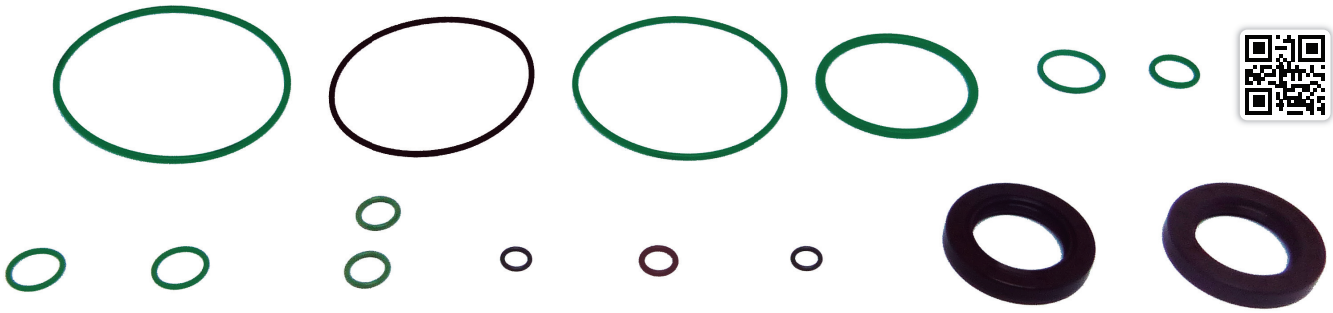

BECAME A EXPERT

SEA UN EXPERTO

eDiesel.com

INDAIATUBA - SP - BRAZIL

WWW.ROBIEL.COM