INJETORES DENSO G2 | G3

Mitsubishi L200 Triton
Nissan Frontier Tailandesa
Toyota Hilux

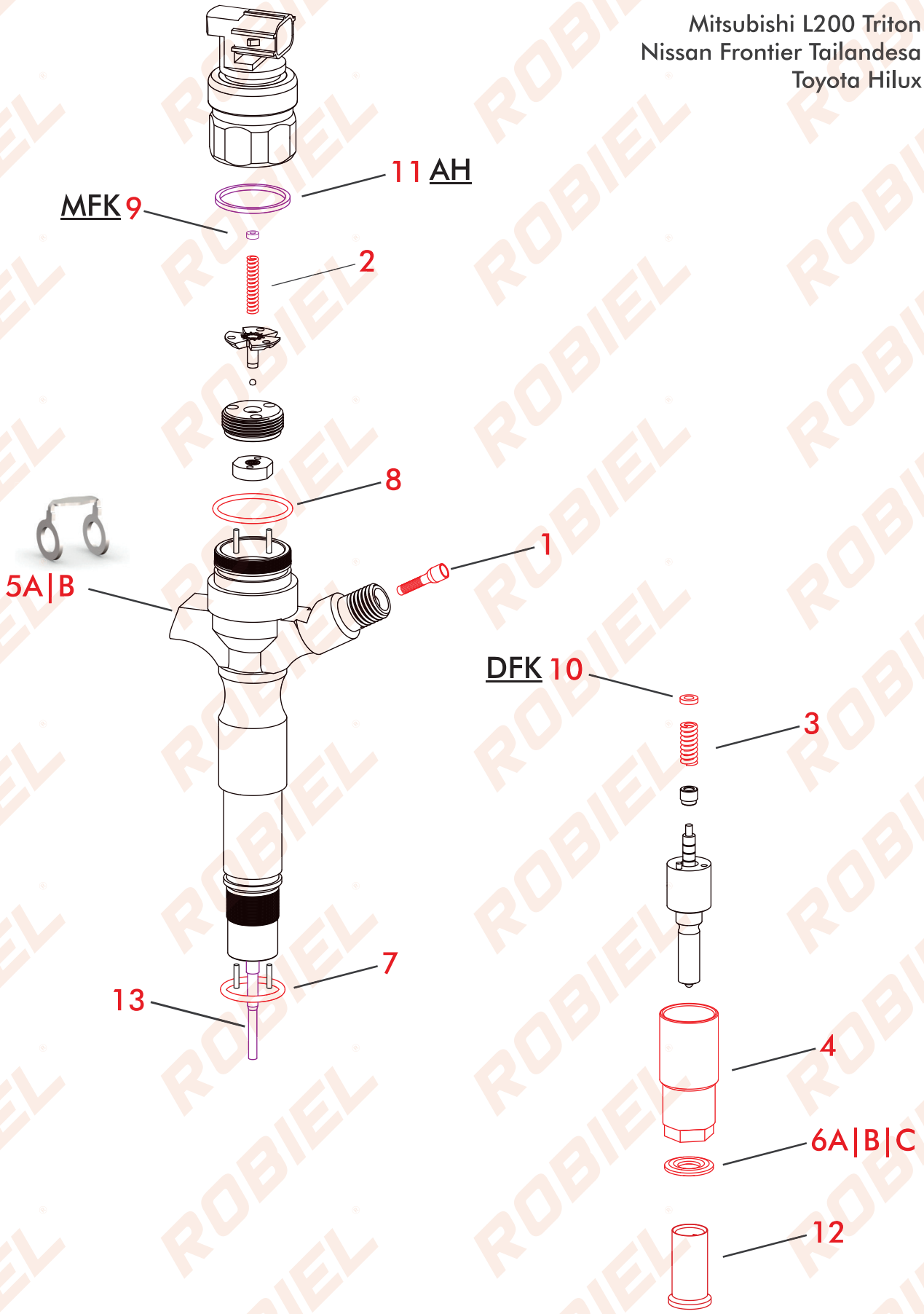

410.00.35 REPARO DO INJETOR DENSO TOYOTA HILUX

CÓD. REFERÊNCIA

Nº	CÓD. ROBIEL	REFERÊNCIA	DESCRIÇÃO	EMB.
5A	602.08.13	-	Arruela de Retorno	05pç.
6B	608.16.19	-	Arruela	04pç.
7	421.01.720	-	Anel O-ring	04pç.
8	421.02.318	-	Anel O-ring	04pç.

410.00.36 REPARO DO INJETOR DENSO NISSAN FRONTIER

CÓD. REFERÊNCIA

Nº	CÓD. ROBIEL	REFERÊNCIA	DESCRIÇÃO	EMB.
5B	602.08.14	-	Arruela de Retorno	05pç.
6A	607.14.20	-	Arruela	04pç.
7	421.01.720	-	Anel O-ring	04pç.
8	421.02.318	-	Anel O-ring	04pç.

PEÇAS AVULSAS

Nº	CÓD. ROBIEL	REFERÊNCIA	DESCRIÇÃO	EMB.
1	200.02.01	093152-0320	Filtro do Injetor Denso	04pç.
2	225.01.39	-	Mola do Solenóide Denso	06pç.
3	225.01.40	-	Mola do Calço do Bico Injetor Denso Toyota	06pç.
4	315.06.54	0 950 810 760	Porca do Bico Denso	04pç.
5A	602.08.13	-	Arruela Dupla do Cano de Retorno Toyota	08pç.
5B	602.08.14	16635-84800	Arruela Dupla do Cano de Retorno Nissan	04pç.
6A	607.14.20	MN155904	Assento do Bico L200 Triton	48pç.
6B	608.16.19	-	Assento do Bico Hilux 3.0 - 2,00mm	48pç.
6C	608.16.30	-	Assento do Bico Hilux 3.0 - 3,00mm	12pç.
7	421.01.720	-	Anel do Injetor Toyota	12pç.
8	421.02.318	-	Anel de Vedação do Solenóide	12pç.
12	220.03.08	-	Capa Protetora do Bico Injetor Ø 7,00mm	01ct.

5A

5B

6A

Ø INT: 7,30mm
Ø EXT: 13,70mm
ESP: 1,90mm

6B

Ø INT: 7,00mm
Ø EXT: 16,00mm
ESP: 2,00mm

6C

Ø INT: 7,00mm
Ø EXT: 16,00mm
ESP: 3,00mm

9 CALÇO DA FORÇA DA MOLA DA BOBINA (MFK)

Ø Interno: 1,80 Ø Externo: 4,00

CÓD. ROBIEL	REFERÊNCIA	ESPESSURA(mm)
801.04.12	-	1,20
801.04.125	-	1,25
801.04.13	-	1,30
801.04.135	-	1,35
801.04.14	-	1,40
801.04.145	-	1,45
801.04.15	-	1,50

EMBALAGEM COM 06 PEÇAS

10 CALÇO DA FORÇA DA MOLA DO BICO (DFK)

Ø Interno: 3,00 Ø Externo: 5,70

CÓD. ROBIEL	REFERÊNCIA	ESPESSURA(mm)
803.02.130	-	1,30
803.02.135	-	1,35
803.02.140	-	1,40
803.02.145	-	1,45
803.02.150	-	1,50
803.02.155	-	1,55
803.02.160	-	1,60
803.02.165	-	1,65
803.02.170	-	1,70
803.02.175	-	1,75
803.02.180	-	1,80
803.02.190	-	1,90
803.02.200	-	2,00

EMBALAGEM COM 06 PEÇAS

11 CALÇO DE AJUSTE DO CURSO DA INDUTÂNCIA (AH)

Ø Interno: 21,40 Ø Externo: 24,30

CÓD. ROBIEL	REFERÊNCIA	ESPESSURA(mm)
821.24.150	-	1,50
821.24.151	-	1,51
821.24.152	-	1,52
821.24.153	-	1,53
821.24.154	-	1,54
821.24.155	-	1,55
821.24.156	-	1,56
821.24.157	-	1,57
821.24.158	-	1,58
821.24.159	-	1,59
821.24.160	-	1,60
821.24.161	-	1,61
821.24.162	-	1,62
821.24.163	-	1,63
821.24.164	-	1,64
821.24.165	-	1,65
821.24.166	-	1,66
821.24.167	-	1,67
821.24.168	-	1,68
821.24.169	-	1,69
821.24.170	-	1,70

EMBALAGEM COM 10 PEÇAS

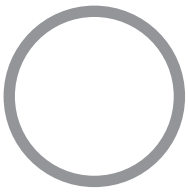

13 BASTÃO DO INJETORES DENSO 5160

Comprimento 79,20mm

CÓD. ROBIEL	REFERÊNCIA	ESPESSURA(mm)
BID.01.4300	-	4,300
BID.01.4305	-	4,305

EMBALAGEM COM 01 PEÇA

13 BASTÃO DO INJETORES DENSO 6490

Comprimento 66,70mm

CÓD. ROBIEL	REFERÊNCIA	ESPESSURA(mm)
BID.02.4300	-	4,300
BID.02.4305	-	4,305

EMBALAGEM COM 01 PEÇA

13 BASTÃO DO INJETORES DENSO 23670-0L020 (HILUX 3.0)

Comprimento 117,70mm

CÓD. ROBIEL	REFERÊNCIA	ESPESSURA(mm)
BID.03.4300	-	4,300
BID.03.4305	-	4,305

EMBALAGEM COM 01 PEÇA

13 BASTÃO DO INJETORES DENSO 16600 - EB70A (FRONTIER | TRANSIT)

Comprimento 125,85mm

CÓD. ROBIEL	REFERÊNCIA	ESPESSURA(mm)
BID.04.4300	-	4,300
BID.04.4305	-	4,305

EMBALAGEM COM 01 PEÇA

13 BASTÃO DO INJETORES DENSO 1465A054 (TRITON)

Comprimento 125,90mm

CÓD. ROBIEL	REFERÊNCIA	ESPESSURA(mm)
BID.05.4305	-	4,305

EMBALAGEM COM 01 PEÇA

13 BASTÃO DO INJETORES DENSO 6700 (SINOTRUK)

Comprimento 77,50mm

CÓD. ROBIEL	REFERÊNCIA	ESPESSURA(mm)
BID.06.4300	-	4,300
BID.06.4305	-	4,305

EMBALAGEM COM 01 PEÇA

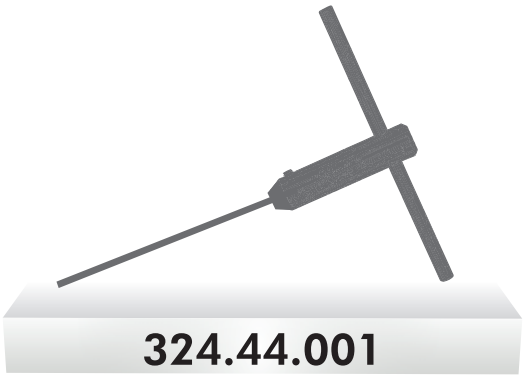

324.44.001

Ferramenta de Retífica do Alojamento do Bastão dos Injetores Denso
Ø 4,300mm

324.44.0011 - Haste Ø4,300mm

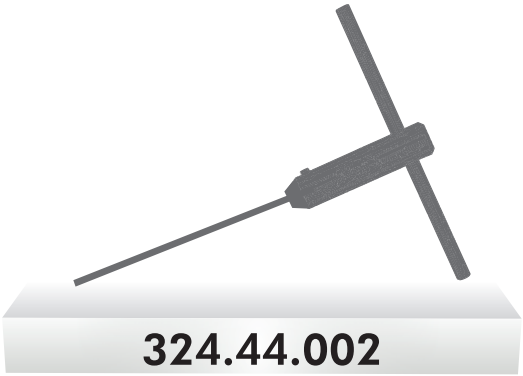

324.44.002

Ferramenta de Retífica do Alojamento do Bastão dos Injetores Denso
Ø 4,305mm

324.44.0021 - Haste Ø4,305mm

415.00.031 KIT DE CALÇOS PARA REPARAÇÃO DE INJETORES DENSO | SIEMENS

Nº	CÓDIGOS	DESCRIÇÃO	ESPESSURAS(mm)	Peças por Medida
AH	821.24.150 - 821.24.170	Calço do Solenóide do Injetor	1,50 à 1,70	12 peças
MFK	801.04.12 - 801.04.15	Calço da Pré-Injeção do Injetor	1,20 à 1,50	12 peças
DFK	800.00.290 - 800.00.310	Calço do Injetor Denso G2	2,90 à 3,10	12 peças
DFK	803.02.130 - 803.02.160	Calço Ajuste do Bico Denso G2|G3|Siemens	1,30 à 1,60	12 peças
-	814.18.090 - 814.18.100	Calço de Ajuste Piezo Elétrico Siemens	0,90 à 1,00	12 peças
TOTAL DE 612 PEÇAS				

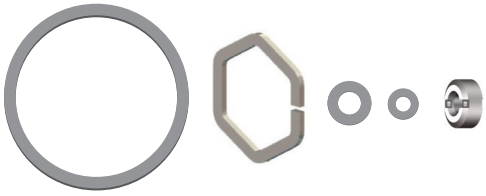

323.01.324
Morsa Giratória para Bancada com Pino Trava

324.15.01
Suporte de Montagem e Desmontagem de Injetores

324.15.04
Mordente para Injetores Denso

324.13.321
Ferramenta da Válvula do Injetor Denso

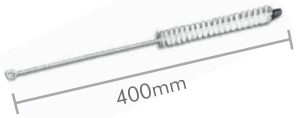

323.02.121
Escova para Limpeza de Resíduos do Rail

323.50.20
Kit de Reparação do Filtro do Injetor Denso

323.50.081
Kit de Reparação para Injetores Denso | Siemens

SEJA UM ESPECIALISTA

DEMAIS LOCALIDADES

0800 941 2298

Sede São Paulo - Brazil
Rua Ouro Branco, 158 . Distrito Industrial
Recreio Campestre Jóia . Indaiatuba . SP
Cep: 13347-120
Tel: +55 (19) 3515.1800
SAC: 0800 941 2298

Paraná - Maringá
Av. Jinroku Kubota, 2751 . Jd. Pinheiros
Cep: 87047-190
Tel: (44) 3226.3354
SAC: 0800 601 3354

Minas Gerais - Contagem
Av. General David Sarnoff, 5140 .
Cidade Industrial
Cep: 32210-110
Tel: (31) 3514.9801
SAC: 0800 601 9801

Goiás - Goiânia
Av. Consolação,1304 .
Quadra F . Lote 5 . Ind Mooca
Cep: 74420-175
Tel: (62) 3295.3931

Santa Catarina - Itajaí
Rua Egon Muller, 95 - Ressacada
Cep: 88307-322
Tel: (47) 3398.4454
SAC: 0800 601 3354

Rio Grande do Sul - Porto Alegre
Rua Avaré, 341 - Jd. Floresta
Cep: 91040-440
Tel: (51) 3337.6971
SAC: 0800 601 3354